MT-103 DB / MT-103 GD

FR Manuel de l’utilisateur
GB User Manual
PT Manual do Utilizador
DE Benutzerhandbuch
ES Manual de instrucciones
IT Manuale di istruzioni
NL Handleiding

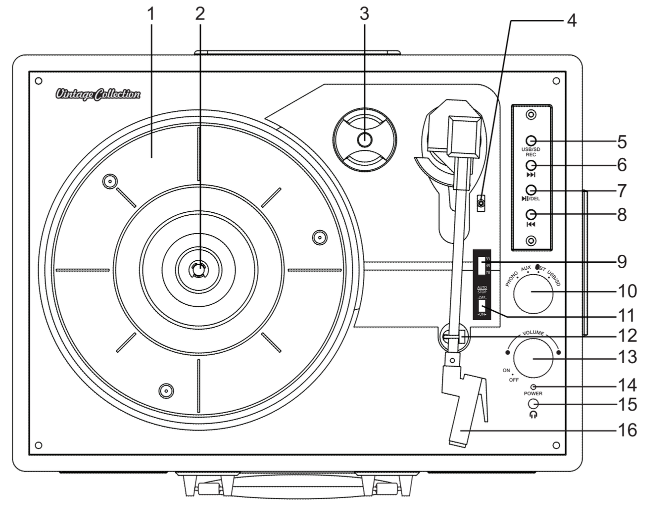

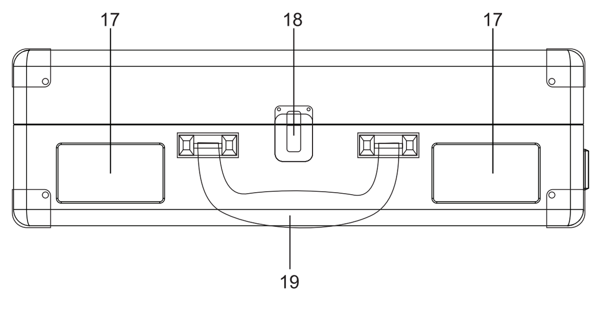

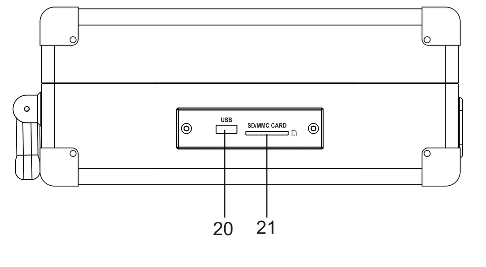

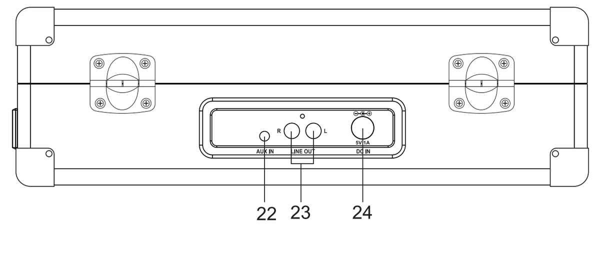

FR **Lire attentivement les instructions avant de faire fonctionner l’appareil.**

GB **Read the instructions carefully before operating the unit.**

PT **Leia este manual com atenção antes de qualquer utilização.**

DE **Bitte lesen sie dieses handbuch vor dem gebrauch des gerätes sorgfältig durch.**

ES **Antes de utilizar este aparato, lea atentamente las siguientes instrucciones.**

IT **Leggere attentamente questo manuale prima di utilizzare l’apparecchio.**

NL **Lees deze handleiding aandachtig voor u het toestel gebruikt.**

FR SYSTÈME STÉRÉO TOURNE-DISQUE

EMPLACEMENT ET DESCRIPTION DES COMMANDES

1. Plateau
2. Axe
3. Adaptateur 45 tours
4. Levier de bras
5. **USB/SD/REC**: Pour sélectionner le mode de fonction périphérique USB et carte SD; Enregistrement
6. Touche ▶▶| (Recherche avant)
7. Touche ▶|| **/DEL**: lecture/pause; effacer
8. Touche |◀◀ : (Recherche arrière)
9. Sélecteur de vitesse (33/45/78)
10. Sélecteur de fonction: pour sélectionner le mode PHONO_AUX_BT_USB/SD.
11. Interrupteur m/a, arrêt automatique
12. Support de bras de lecture
13. ALIMENTATION M/A et contrôle du volume (On/Off)
14. Indicateur lumineux d'alimentation
15. Prise pour écouteurs
16. Tête de lecture
17. Haut-parleurs
18. Loquet
19. Poignée
20. Port USB
21. Emplacement pour carte SD
22. Entrée auxiliaire
23. Prise de sortie pour appareil externe.
24. Entrée alimentation DC 5V

ALIMENTATION

__Utiliser l'adaptateur CA__
Adaptateur secteur:
Entrée 100-240V ∼ 50/60Hz
sortie 5V ⎓ , 1000mA

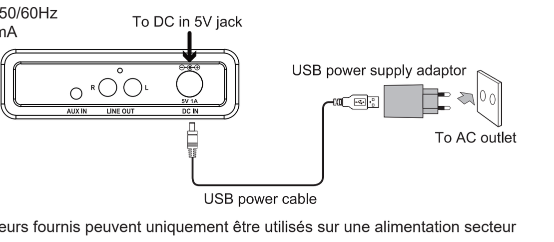

Les adaptateurs secteurs fournis peuvent uniquement être utilisés sur une alimentation secteur de 100-240V.
L’adaptateur secteur fourni ne peut en aucun cas être utilisé sur un autre type d’alimentation.

Attention:
* L’adaptateur secteur fourni est exclusivement destiné à être utilisé avec cet appareil.
* Éteignez l’appareil avant de débrancher l’adaptateur secteur afin d’éviter d’abîmer l’appareil.
* En cas de non-utilisation prolongée, débranchez l’adaptateur secteur de la prise.
* Placez l’appareil à proximité de la prise murale et veillez à ce que cette dernière soit facilement accessible. En cas de dysfonctionnement, débranchez immédiatement l’appareil de la prise murale.
* L’adaptateur secteur permet de débrancher l’appareil. Il doit rester facilement accessible durant l’utilisation.
* Pour couper complètement l’alimentation de l’appareil, débranchez l’adaptateur de la prise secteur.
* N’utilisez jamais un adaptateur secteur abîmé. Placez le câble d’alimentation de manière sûre et de façon à ne pas le coincer ou l’écraser. Si le câble est endommagé, contactez un service de réparation.

ALLUMER / ÉTEINDRE L’UNITÉ

1. Pour allumer l'unité, tournez l'interrupteur d'alimentation ON/OFF dans le sens des aiguilles d'une montre jusqu'à entendre un «clic» et réglez le volume sur un niveau assez bas. l’indicateur d’alimentation s’allume en ROUGE.
2. Lorsque vous avez terminé, tournez l'interrupteur d'alimentation ON/OFF dans le sens inverse des aiguilles d'une montre jusqu'à entendre un «Clic» pour éteindre l'unité. L’indicateur d’alimentation s'éteint.

ÉCOUTER UN DISQUE

1. Lorsque l'appareil est allumé, tournez le sélecteur de fonction (PHONO_AUX_BT_USB/SD) sur la position PHONO.
2. Enlevez la protection du stylet et détachez le support du bras de lecture.
3. Placez un disque sur le plateau du tourne-disque et choisissez la vitesse nécessaire (33/45/78) en fonction du disque.

REMARQUE: Si vous jouez des disques 45 tours, placez l'adaptateur 45 tours sur l’axe central. (l'adaptateur 45 est situé sur le support près du bras de lecture).

4. Soulevez le levier de bras pour lever le bras de lecture et déplacez doucement le bras de lecture sur la position désirée sur le disque, abaissez le levier de bras doucement sur le disque pour commencer à lire le disque.
5. Réglez le volume sur le niveau désiré.
6. Soulevez le bras de lecture et posez-le sur le repose-bras lorsque vous avez terminé.
7. Replacez le couvercle du stylet sur le stylet et fermez le verrou du bras de lecture.

Remarque:
1. Si l'interrupteur M/A, ARRÊT AUTOMATIQUE est sur la position ON, le disque s'arrêtera automatiquement une fois terminé (pour certains enregistrements vinyle, ils ne s'arrêteront pas tant qu'ils n'arriveront pas à la fin.). Si l'interrupteur d'arrêt automatique est désactivé (OFF), l'enregistrement ne s'arrêtera PAS automatiquement une fois terminé.
2. Certains types d’enregistrements peuvent avoir une zone d'arrêt automatique en dehors de la limite prédéfnie, de sorte que le tourne-disque peut s’arrêter avant la finde la dernière piste. Si cela se produit, réglez le commutateur AUTO-STOP sur la position «OFF». Ceci permet à l'enregistrement d’être lu jusqu'à la fin,mais notez qu'il ne s’arrêtera pas automatiquement. Vous devez relever manuellement le bras de lecture et le replacer sur le support du bras puis éteignez l’alimentation pour arrêter le tourne-disque de tourner.

IMPORTANT:
N'éteignez pas ou n'arrêtez pas le tourne disque manuellement. Déplacer ou secouer le plateau du tourne-disque sans fixer le crochet du bras de lecture pourrait aboutir à des dégâts sur le bras de lecture ou sur la pointe.

FONCTION BLUETOOTH

Le mot *Bluetooth*® ainsi que les marques et logo sont des marques commerciales déposées détenues par Bluetooth SIG, Inc. et l'utilisation de ces marques par New One S.A.S se fait dans le cadre d'une autorisation. Les autres marques et noms commerciaux sont les propriétés de leurs titulaires respectifs.

Coupler un appareil Bluetooth
1. Lorsque l'appareil est allumé, tournez le sélecteur de fonction (PHONO_AUX_BT_USB/SD) sur la position BT, vous entendrez une notification vocale confirmant le mode choisi tel que «Mode Bluetooth».
2. Sur l'appareil Bluetooth, activez le Bluetooth et sélectionnez «MT-103» dans la liste des appareils. (consultez le manuel d'instruction de l'appareil pour les détails de connexion). Vous entendrez une notification sonore indiquant «Connecté» lorsque le couplage est réussi.
3. Maintenez le bouton ▶|| **/DEL** enfoncé pour déconnecter la fonction Bluetooth, vous entendrez la notification sonore «Prêt pour le couplage».

Astuce: Si vous souhaitez connecter votre enceinte Bluetooth à un autre appareil Bluetooth, vous devez déconnecter l'appareil actuellement connecté avant de pouvoir suivre les étapes ci-dessus pour établir une nouvelle connexion.

• Sur certains appareils, comme les ordinateurs, une fois couplé, vous devrez sélectionner l'unité dans le menu Bluetooth et choisir «utiliser comme un dispositif audio (Stéréo)» ou une phrase similaire.
• Le couplage reste intact lorsque l’unité et/ou l’appareil Bluetooth sont amenés hors de la portée de liaison. Une connexion active sera rétablie lorsque votre appareil Bluetooth reviendra dans la portée.
• Lorsque vous rallumez l'unité, elle essayera automatiquement de se reconnecter avec le dernier appareil Bluetooth connecté.

Utiliser un appareil Bluetooth
1. Avec une unité couplée, (voir la section précédente), faites fonctionner votre appareil Bluetooth et il diffusera du son par le biais de l'enceinte MT-103.
2. Appuyez sur ▶|| **/DEL** pour démarrer la lecture.
3. Appuyez sur la touche ▶|| **/DEL** pour mettre la lecture en pause. Touchez à nouveau pour reprendre la lecture.
4. Sélectionnez la piste de votre choix avec |◀◀ / ▶▶| .
5. Réglez le volume à l'aide des touches de volume. Vous pouvez également régler le volume sur l'appareil avec lequel vous êtes couplé.

Par la présente, NEW ONE S.A.S déclare que l'appareil "MUSE MT-103 DB / MT-103 GD" est conforme aux exigences essentielles et autres dispositions pertinentes de la directive 2014/53/EU. La déclaration de conformité peut être consultée sur le site www.muse-europe.com.

UTILISER LE MODE D’ENTRÉE AUXILIAIRE

1. Raccordez une extrémité du cordon (non fourni) au connecteur d’entrée auxiliaire de l’appareil.
2. Lorsque l'appareil est allumé, tournez le sélecteur de fonction (PHONO_AUX_BT_USB/SD) sur la position AUX.
3. Utilisez normalement votre appareil externe, le son passe automatiquement par les haut-parleurs de votre appareil.
4. Réglez la commande VOLUME sur le niveau de votre choix.
5. Pour arrêter la lecture, déconnectez votre appareil audio externe de l’entrée auxiliaire.

ÉCOUTE D’UN PERIPHERIQUE USB/ CARTE SD

1. Connectez une clé USB/ carte SD contenant des fichiers MP3 ou un lecteur MP3 au port USB/ emplacement pour carte SD.
2. Lorsque l'appareil est allumé, tournez le sélecteur de fonction (PHONO_AUX_BT_USB/SD) sur la position USB/SD, vous entendrez une notification vocale confirmant le mode choisi tel que «Mode USB» ou «Mode carte SD». L'appareil commencera la lecture des chansons présentes sur le périphérique USB/carte SD.
3. Appuyez sur |◀◀ / ▶▶| pour sélectionner la chanson de votre choix sur le périphérique USB/ carte SD. Vous pouvez également sélectionner des enregistrements musicaux sauvegardés sur une carte USB/SD.
4. Réglez la commande VOLUME sur le niveau de votre choix.
5. Appuyez une fois sur la touche ▶▶| pour passer à la plage suivante ou appuyez plusieurs fois pour sauter plusieurs plages. Appuyez une fois sur la touche |◀◀ revenir au début de la plage en cours ou appuyez plusieurs fois pour revenir aux plages précédentes.
6. Appuyez sur ▶|| **/DEL** pour interrompre la lecture USB/ carte SD, Appuyez de nouveau pour reprendre la lecture.

Remarque:
- Si le périphérique USB et la carte SD sont connectés simultanément à l'appareil, le périphérique USB sera lu en premier. Si vous souhaitez passer à la fonction SD, veuillez appuyer sur le bouton **USD/SD**. Vous entendrez une notification vocale confirmant le mode choisi tel que «Mode carte SD».
- En mode de lecture USB ou carte SD, si vous souhaitez écouter votre enregistrement, maintenez enfoncé le bouton **REC**. Vous accéderez alors au dossier d’enregistrement, puis appuyez sur le bouton |◀◀ ou ▶▶| pour sélectionner l’enregistrement de votre choix.

Enlever l'appareil USB/ carte SD
Assurez-vous d'arrêter la lecture et d'éteindre l'unité avant d'enlever l'appareil USB/ carte SD pour éviter d'endommager l'appareil USB/ carte SD et le système.

Remarque:
* Il existe de nombreux modèles de périphériques USB/ carte SD. Nous ne pouvons garantir que l’appareil soit compatible avec tous ces différents modèles. Si votre périphérique USB/ carte SD n’est pas compatible, veuillez en essayer un autre.
* Il se peut que certains fichiers enregistrés sur le périphérique USB/ carte SD ne puissent être lus. En effet, certains formats spéciaux ne sont pas compatibles avec cet appareil.

ENREGISTREMENT À PARTIR DU MODE PHONO, AUX, BLUETOOTH VERS MODE USB/CARTE SD

1. Connectez le périphérique USB au port USB ou insérez la carte SD dans la fente pour carte de l'appareil. (Remarque: assurez-vous que le périphérique USB ou la carte SD dispose de suffisamment de mémoire pour sauvegarder les enregistrements.)
2. Tournez le sélecteur de fonction (PHONO_AUX_BT_USB/SD) sur la position PHONO (ou la position AUX ou la position Bluetooth) et lancez le mode de lecture.
3. Maintenez enfoncé le bouton **REC** jusqu'à ce que vous entendiez UN bip sonore indiquant que l'enregistrement commencera.
4. Maintenez enfoncé le bouton **REC** jusqu'à ce que vous entendiez DEUX bips sonores indiquant que l'enregistrement s’est arrêté.

Remarque:
- Un nouveau dossier sera créé automatiquement sur le périphérique USB ou sur la carte SD pour sauvegarder vos enregistrements.
- Si le périphérique USB et la carte SD sont connectés simultanément à l'appareil, l’enregistrement sera sauvegardé sur le périphérique USB.

5. Pour écouter vos enregistrements:
- Une fois la procédure d’enregistrement terminée, tournez le sélecteur de fonction (PHONO_AUX_BT_USB/SD) sur la position USB/SD. Vous entendrez une notification vocale confirmant le mode choisi tel que «Mode USB» ou «Mode carte SD». L'appareil commencera la lecture des chansons présentes sur le périphérique USB / carte SD.
- En mode de lecture, maintenez enfoncé le bouton **REC** pour accéder au dossier d’enregistrement afin d’écouter vos enregistrements. Appuyez sur le bouton |◀◀ ou ▶▶| pour sélectionner l’enregistrement de votre choix dans le dossier d’enregistrement.
- Lorsque la lecture de l'enregistrement est en cours, maintenez enfoncé à nouveau le bouton **REC** pour sortir du dossier d'enregistrement. Les chansons précédemment stockées sur le périphérique USB ou sur la carte SD continueront à être lues.

Effacer l'enregistrement du périphérique USB/ carte SD:
Lorsque la lecture de l'enregistrement est en cours, maintenez enfoncé le bouton ▶|| **/DEL** jusqu'à ce que vous entendiez DEUX bips sonores indiquant que l'enregistrement a été effacé.

UTILISATION D’UN CASQUE / D’ÉCOUTEURS (NON FOURNIS)

Tension de sortie maximale ≤ 150 mV
MISE EN GARDE SUR LE NIVEAU DE VOLUME DU CASQUE
Diminuez le volume avant de connecter un casque et augmentez-le ensuite si nécessaire. L’utilisation prolongée d’un casque à un volume élevé peut endommager votre système auditif. Lorsqu’un casque ou des écouteurs sont connectés, les haut-parleurs du lecteur sont désactivés. Attention: évitez les niveaux sonores élevés pouvant nuire à votre système auditif.

Afin de réduire les risques de lésions auditives, n’écoutez pas de la musique à un volume élevé pendant longtemps.

UTILISER LA PRISE DE SORTIE RCA

Connectez une extrémité du câble audio (câble non fourni) sur la prise LINE OUT à l'arrière de l'unité et l'autre extrémité du câble sur la prise RCA IN ou la prise AUX IN de votre autre équipement audio.
1. Allumez votre équipement audio.
2. Choisissez l'un de vos modes favoris (PHONO, Bluetooth, USB/ carte SD ou AUX IN) et commencez la lecture sous ce mode.

COMMENT REMPLACER LE STYLET DU TOURNE-DISQUE (AIGUILLE)

Enlever le stylet (aiguille) son support
1. Soulevez le bras de lecture.

Pour enlever l'ancienne aiguille du support placez un tournevis à l'embout du stylet et appuyez vers le bas comme indiqué dans l'instruction «A».

2. Enlevez le stylet en tirant le stylet vers l'avant et en appuyant vers le bas.

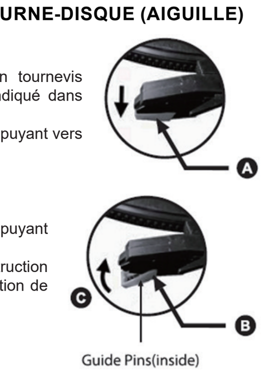

Installer le stylet
1. Tenez l'embout du stylet et insérez le stylet en appuyant comme indiqué dans l'instruction «B».
2. Appuyez sur le stylet vers le haut comme dans l'instruction «C» jusqu'à ce que le stylet se verrouille dans la position de l'embout.

CONSEILS POUR UNE MEILLEURE UTILISATION DU TOURNEDISQUE

1. Lorsque vous ouvrez ou fermez le couvercle du tourne-disque, manipulez-le soigneusement, en le prenant soit au centre, soit de chaque côté.
2. Ne touchez pas l'embout de l'aiguille avec les doigts, évitez de cogner l'aiguille contre le plateau du tourne-disque ou le rebord du disque.
3. Nettoyez fréquemment l'embout de l'aiguille - utilisez une brosse douce avec un mouvement 'avant-arrière' uniquement.
4. Si vous devez utiliser un liquide de nettoyage d'aiguille, utilisez-le en faible quantité.
5. Essuyez doucement la protection de poussière et le boitier du tourne-disque avec un tissu doux. N'utilisez qu'une petite quantité de détergent léger pour nettoyer le tourne disque et le couvercle de poussière.
6. N'appliquez jamais de produits chimiques ou de solvants abrasifs sur aucune partie du système de tourne-disque.

SPÉCIFICATIONS

GÉNÉRALITÉS
Puissance: Entrée: 100-240V AC ∼ , 50/60Hz,
Puissance de sortie: DC 5V ⎓ 1000mA
Puissance de sortie max: 2 x 1W RMS

BLUETOOTH
Version Bluetooth: 5.0
Bluetooth: 2402-2480 MHz
Puissance de sortie des RF (fréquences radios): 2 dBm
Distance de fonctionnement: Jusqu'à 10 mètres mesurés en espace ouvert (les murs et les structures peuvent affecter la portée de l'appareil)

Le modèle et les spécifications techniques sont susceptibles d’être modifiés sans notification préalable.

CONSIGNES DE SÉCURITÉ

CAUTION
RISK OF ELECTRIC SHOCK
DO NOT OPEN

ATTENTION: pour réduire le risque de choc électrique, ne démontez pas l’appareil. L’appareil ne contient aucune pièce réparable par l’utilisateur. Confiez tout entretien à un technicien qualifié.

Le symbole de l'éclair terminé par une flèche à l'intérieur d'un triangle avertit l'utilisateur de la présence d’une « tension dangereuse » dans l'appareil.

Le point d’exclamation à l’intérieur d’un triangle avertit l’utilisateur de la présence d’importantes instructions dans le manuel accompagnant l’appareil.

AVERTISSEMENT: POUR PRÉVENIR TOUT RISQUE D’INCENDIE OU DE CHOC ÉLECTRIQUE, N’EXPOSEZ PAS CET APPAREIL À LA PLUIE OU À L’HUMIDITÉ.

AVERTISSEMENT:
• Veillez à assurer une ventilation suffisante et ne couvrez pas les orifices de ventilation de l’appareil.
• Ne placez pas de bougie sur ou à proximité de l’appareil.
• Utilisez cet appareil dans des climats tempérés.
• Veillez à ne pas exposer votre appareil aux éclaboussures.
• Prévoyez un espace de 5 cm minimum autour de l’appareil pour assurer une ventilation suffisante.
• Ne placez pas de récipient rempli de liquide, tel qu’un vase, sur l’appareil.
• La plaque signalétique se trouve à l’arrière de l’appareil.
• Veillez au respect de l’environnement lorsque vous vous débarrassez des piles.
• Ne jetez pas les piles au feu !
• N’exposez pas les piles à une chaleur excessive, comme les rayons du soleil, le feu ou d’autres sources de chaleur similaires.
• L’adaptateur secteur permet de débrancher l’appareil. Il doit rester facilement accessible durant l’utilisation. Pour couper complètement l’alimentation de l’appareil, débranchez tout à fait l’adaptateur de la prise secteur.
• N’utilisez jamais un adaptateur secteur abîmé. Placez le câble d’alimentation de manière sûre et de façon à ne pas le coincer ou l’écraser. Si le câble est endommagé, contactez un service de réparation.
• N’utilisez pas votre casque ou vos écouteurs à un niveau de volume trop élevé afin d'éviter le risque de perte auditive.

Si à l'avenir, vous deviez vous débarrasser de ce produit , sachez que les produits électriques usagés ne doivent pas être jetés avec les ordures ménagères. Des installations destinées au recyclage existent. Vérifiez auprès de votre municipalité ou demandez à votre revendeur des conseils. (Directive Déchets d'Equipements Electriques et Electroniques)

Nos emballages peuvent faire l’objet d’une consigne de tri, pour en savoir plus: www.quefairedemesdechets.fr

NEW ONE S.A.S
10, Rue de la Mission, 25480 Ecole Valentin, France

GB TURNTABLE STEREO SYSTEM

LOCATION AND DESCRIPTION CONTROLS

1. Platter
2. Spindle
3. 45 RPM adaptor
4. Lift lever
5. **USB/SD/REC**: To select USB and SD card function mode; Recording
6. ▶▶| button (Next)
7. ▶|| **/DEL**: Play/pause; Delete
8. |◀◀ button (Back)
9. Speed selector (33/45/78)
10. Function switch: To select PHONO_AUX_BT_USB/SD mode.
11. AUTO STOP (ON/OFF) switch
12. Tone arm rest
13. POWER ON/ OFF and volume control
14. Power indicator light
15. Phones jack
16. Cartridge with stylus
17. Speakers
18. Latch
19. Carrying Handle
20. USB port
21. SD card slot
22. AUX IN jack
23. External device output jack
24. DC IN 5V JACK

POWER SUPPLY

__Using the AC adaptor__
AC adaptor:
Input 100-240V ∼ 50/60Hz
Output 5V ⎓ , 1000mA

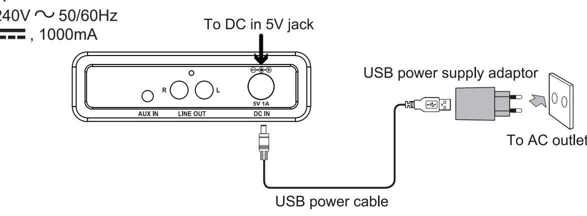

The supplied AC adaptor is suitable for use on AC main supplies of 100-240V ∼ AC and should only be connected to a mains supply within these parameters.

Caution:
* The included AC adapter is exclusively intended to be used with this device.
* Turn off the power before unplugging the AC adapter to avoid damaging the device.
* In case of unused for long periods, unplug the AC adapter from the outlet.
* Place the unit near the outlet and make sure it is easily accessible. If a malfunction occurs, immediately disconnect the unit from the wall outlet.
* The adapter enables you to unplug the unit. It must be easily accessible during use.
* To completely turn off power, unplug the adapter from the wall outlet.
* Never use a damaged power adapter. Place the power cord safely and so that you do not pinch or crush it. If the cable is damaged, contact a repair service.

TURN ON / OFF THE UNIT

1. To turn the unit on, rotate the POWER ON/OFF switch clockwise until a “click” is heard and set the volume to a lower level. the POWER indicator turns Red.
2. When you have finished the unit, rotate the POWER ON/OFF switch counter-clockwise until a “click” is heard to turn off the unit. the POWER indicator turns off.

LISTEN TO THE PHONO

1. When the unit is on, rotate the function switch (PHONO_AUX_BT_USB/SD) to PHONO position.
2. Remove the stylus cover from the stylus and released the Tone arm rest.
3. Place a record on the turntable platter and select the desired speed (33/45/78) according to the record.

NOTE: If you are playing 45RPM singles, place the 45 RPM adapter on the center spindle (45RPM adaptor is located in the holder near the tone arm).

4. Push up the lift lever to raise the tone arm and gently move the tone arm to the desired position onto the record, Push down the lift lever, the tone arm slowly onto the record to start playing the record.
5. Adjust the volume control to your desired level.
6. Lift up the tone arm and put it on the rest when finished.
7. Replace the stylus cover on the stylus and close the tone arm lock.

Noted:
1. If the AUTO STOP ON/OFF Switch is turned ON, the record will stop automatically when playback ends. If Auto Stop switch is turned OFF, record will NOT stop automatically when playback ends.
2. Certain types of records may have an auto-stop area outside the preset limit, so the turntable may stop before the last track finishes. If this occurs, set the AUTO-STOP switch to the “OFF” position. This allows the record to play to the end, but please note that it will not stop automatically. You must manually raise the tone arm and place it back in the rest and then turn off the power to prevent the turntable from spinning.

IMPORTANT:
Do not turn or stop the Turntable platter manually. Moving or jarring the Turntable platter without securing the Tone Arm Clamp could result in damage to the Tone Arm or Stylus.

BLUETOOTH FUNCTION

The *Bluetooth*® word mark and logos are registered trademarks owned by Bluetooth SIG, Inc. and any use of such marks by New One S.A.S is under license. Other trademarks and trade names are those of their respective owners.

Pairing a Bluetooth Device
1. When the unit is on, rotate the function switch (PHONO_AUX_BT_USB/SD) to BT position, you will hear the “Bluetooth mode” indication voice.
2. On the Bluetooth device, enable Bluetooth and select “MT-103” from the Device List. (Refer to the user manual of the device to be connected for detailed operations.) You will hear” Connected” indication voice when pairing is successful.
3. Long press ▶|| **/DEL** to disconnect Bluetooth function, you will hear the “ready for paring” indication voice.

Tip: If you want to connect your Bluetooth speaker to another Bluetooth audio device, you need to disconnect current device first and follow the steps above to make a new connection

• On some devices such as computers, once paired you must select the unit from the Bluetooth menu and choose “Use as Audio Device (stereo)” or similar.
• Pairing remains intact when the unit and/or your Bluetooth device is taken out of communication range. An active connection will be re-established when your Bluetooth device returns within range.
• When the unit is turned on again, it will automatically try to reconnect with the most recently paired Bluetooth device.

Using a Bluetooth Device
1. With a unit paired (see previous section), operate your Bluetooth device and its sound will be heard through the MT-103’s speakers.
2. Press ▶|| **/DEL** to start playback.
3. Press the ▶|| **/DEL** button to pause playback. Press again to resume playback.
4. Select desired track with |◀◀ / ▶▶| .
5. Adjust the volume using the Volume buttons. You can also adjust the volume on the device to which you are paired.

Hereby, NEW ONE S.A.S, declares that this MUSE MT-103 DB / MT-103 GD is in compliance with the essential requirements and other relevant provisions of Directive 2014/53/EU. The declaration of conformity may be consulted at www.muse-europe.com

USING THE AUX IN MODE

1. Connect one end of the cable to the auxiliary input connector of the unit (cable not supplied).
2. When the unit is on, rotate the function switch (PHONO_AUX_BT_USB/SD) to AUX position.
3. Normally use your external audio appliance, the sound automatically goes through the speakers of your device.
4. Adjust the volume to the desired level.
5. Disconnect the external appliance from the auxiliary input to stop playback.

LISTEN TO THE DEVICE USB/SD CARD

1. Connect a USB device/ SD card containing MP3 files or MP3 player to the USB port/SD card slot.
2. When the unit is on, rotate the function switch (PHONO_AUX_BT_USB/SD) to USB/SD position, you will hear the indication voice “USB mode” or “SD card mode” respectively. Unit will start to play the songs.
3. Press |◀◀ / ▶▶| to select the desired song in the USB/SD card, recording songs stored in USB/SD card can be selected as well.
4. Adjust the volume to the desired level.
5. Press ▶▶| to skip forward to the next track or repeatedly to several tracks. Press |◀◀ return to the beginning of the track, or press repeatedly to skip backwards several tracks.
6. Press ▶|| **/DEL** to pause the USB/SD card playback, press ▶|| **/DEL** again to resume playback.

Remark:
- If the USB device and SD card are connected to the unit simultaneously, unit will play USB device first, if you want to change to SD function, please press **USD/SD** button. You will hear the indication voice “SD card mode”.
- In the USB or SD card playback mode, if you want to listen to your recording, long press **REC** button, then it will enter to the recording folder, press |◀◀ or ▶▶| button to select your desired recording.

Removing the USB device/SD card
Please be sure to stop playback and turn the unit OFF before removing the USB device/SD card to avoid damage the USB/SD card and system.

Note
* There are many USB devices/SD card in the market. We cannot guarantee to support all different models. Please try another USB/SD card device if yours is not supported.
* The unit might not support all the multimedia files stored in USB/SD card because it includes some special playback procedure which might not be compatible with the procedure of this unit.

RECORDING FROM PHONO, AUX, BLUETOOTH TO USB/SD CARD

1. Connect the USB device to the USB port or insert the SD card to the card slot on unit. (Note: Make sure the USB device or SD card has enough memory to save the recordings.)
2. Rotate the function switch (PHONO_AUX_BT_USB/SD) to PHONO position (or AUX position, or Bluetooth position) and start to the mode playback.
3. Long press **REC** button until you will hear ONE beep sound that it will start to recording.
4. Long press **REC** button until you will hear TWO beep sound that recording is stop.

Note:
- A new folder will be created automatically in the USB or SD card to save your recordings.
- If the USB device and SD card are connected to the unit simultaneously, the recoding will be saved to the USB device.

5. To Listen to your recordings:
- After recording procedure complete, rotate the function switch (PHONO_AUX_BT_USB/SD) to USB/SD position. You will hear the indication voice “USB mode” or “SD card mode”. Unit will start to play USB/SD card songs.
- In the playback mode, long press **REC** button to access the recording folder to listen to your recordings. Press |◀◀ or ▶▶| button to select your desired recording from recording folder.
- When the recording is playing, long press **REC** button again to exist from the recording folder. It will continue to play the songs which were previously stored in the USB device or SD card.

Erase the recording from USB/SD card:
When the recording is playing, long press ▶|| **/DEL** button until you hear TWO beep indication voice that the recording is erased.

USING HEADPHONES / EARPHONES (NOT INCLUDED)

Maximum output voltage ≤ 150mV
HEADPHONE VOLUME WARNING
Connect earphones with the volume set low and increase it if required. Prolonged listening through some earphones at high volume settings can result in hearing damage. When headphones/earphones are connected, no sound will be emitted from the unit's speaker.
Caution: Avoid listening to sound at levels which may be harmful to your ears.

To prevent possible hearing damage, do not listen at high volume levels for long periods.

USING THE RCA LINE OUT JACK

Connect one end of audio cable (cable not included) to the LINE OUT jack on the rear of unit and other end of cable connect to the RCA IN jack or AUX in jack of your other audio drive equipment.
1. Turn on your audio drive equipment.
2. Select one of your favorite mode (PHONO, Bluetooth, USB/ SD card, AUX IN) and start your mode playback.

HOW TO REPLACE THE TURNTABLE STYLUS (NEEDLE)

Removing the Stylus(needle) from the Cartridge
1. Raise the Tone Arm.

To remove the old stylus needle, Place a screwdriver at the tip of the stylus and push downward as shown in direction “A”.

2. Remove the stylus by pulling the stylus forward and pushing downward.

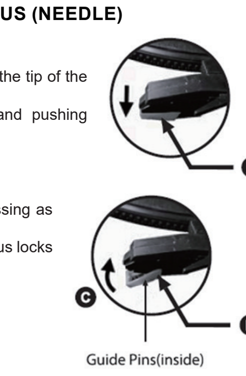

Installing the Stylus
1. Hold the tip of the stylus and insert the stylus by pressing as shown in direction “B”.
2. Push the stylus upward as in direction "C" until the stylus locks into the tip position.

TIPS FOR BETTER TURNTABLE PERFORMANCE

1. When opening or closing the turntable cover, handle it gently, gripping it either at the centre or at each side.
2. Do not touch the needle tip with your fingers; avoid bumping the needle against the turntable platter or record edge.
3. Frequently clean the needle tip-use a soft brush in a “back-to-front” motion only.
4. If you must use a needle cleaning fluid, use very sparingly.
5. Gently wipe the dust cover and turntable housing with a soft cloth. Use only a small amount of mild detergent to clean the turntable and dust cover.
6. Never apply harsh chemicals or solvents to any part of the turntable system.

SPECIFICATIONS

GENERAL
Power: AC ADAPTOR: AC IN 100-240V AC ∼ , 50/60Hz,
Output: DC 5V ⎓ 1000mA
Output Power: 2 x 1W RMS

BLUETOOTH
Bluetooth Version: 5.0
Bluetooth: 2402-2480 MHz
RF Output Power: 2 dBm
Working Distance: Up to 10 meters measured in open space (wall and structures may affect range of device)

Specifications and appearance are subject to change without notice.

SAFETY INFORMATION

CAUTION
RISK OF ELECTRIC SHOCK
DO NOT OPEN

CAUTION: To reduce the risk of electric shock, do not remove the cover (or back). There are no user serviceable parts inside the unit. Refer all servicing to qualify personnel.

The lightening flash with arrowhead symbol within the triangle is a warning sign alerting the user of “ dangerous voltage” inside the unit.

The exclamation point within the triangle is a warning sign alerting the user of important instructions accompanying the product.

WARNING: TO PREVENT FIRE OR SHOCK HAZARD, DO NOT EXPOSE THIS APPLIANCE TO RAIN OR MOISTURE.

WARNING!
• The ventilation should not be impeded by covering the ventilation openings with items such as newspapers, table-cloths, curtains, etc.
• No naked flame sources, such as lighted candles, should be placed on the apparatus.
• The use of apparatus in moderate climates.
• The apparatus shall not be exposed to dripping or splashing.
• Ensure a minimum distance of 5cm around the apparatus for sufficient ventilation.
• Do not place objects filled with liquids, such as vases, on the apparatus.
• The marking plate is located on the back of unit.
• Under the influence of electrical fast transient or/and electrostatic phenomenon, the product may malfunction and require user to power reset.
• Do not use this apparatus near water
• Use replacement part as specified by the manufacturer.
• AC adaptor is used as the disconnect device. It shall remain readily operable and should not be obstructed during intended use. To be completely disconnected the apparatus from supply mains, the AC adaptor of the apparatus shall be disconnected from the mains socket outlet completely.
• Never use an AC adaptor that is damaged, route power lead in a safe manner and make sure it is not subjected to trapping or pinching. If the power lead is damaged refer to a qualified service agent.
• Excessive sound pressure from earphones and headphones can cause hearing loss.

If in the future, you need to get rid of this product, please note that Waste electrical products should not be disposed of with household waste. Recycling facilities exist. Check with your municipality or ask your dealer for advice. (Directive for Waste Electrical and Electronic Equipment)

NEW ONE S.A.S
10, Rue de la Mission, 25480 Ecole Valentin, France

PT SISTEMA DE SOM DE TOCA-DISCOS

DESCRIÇÃO DO APARELHO

1. Prato
2. Carretel
3. Adaptador de 45 RPM
4. Alavanca de levantamento
5. **USB/SD/REC**: Para selecionar o modo de função USB e cartão SD; Gravação
6. Botão ▶▶| (Buscar seguinte)
7. Botão ▶|| **/DEL**: reprodução/pausa; APAGAR
8. Botão |◀◀ (Buscar anterior)
9. Seletor de velocidade (33/45/78)
10. Botão Função: Para selecionar o modo PHONO_AUX_BT_USB/SD.
11. Interruptor de PARAR AUTOMATICAMENTE (LIGAR/ DESLIGAR)
12. Descanso do braço
13. LIGAR/DESLIGAR e ajustador de volume
14. Indicador luminoso de energia
15. Tomada para auriculares
16. Cápsula com agulha
17. Altifalante
18. Fecho
19. Alça de transporte
20. Porta USB
21. ranhura para cartão SD
22. Tomada de entrada Aux
23. Conector de saída para dispositivos externos
24. Entrada de alimentação DC 5V

ALIMENTAÇÃO

__Utilização do adaptador de corrente__
Adaptador de corrente:
Entrada 100-240V ∼ 50/60Hz
Saída 5V ⎓ , 1000mA

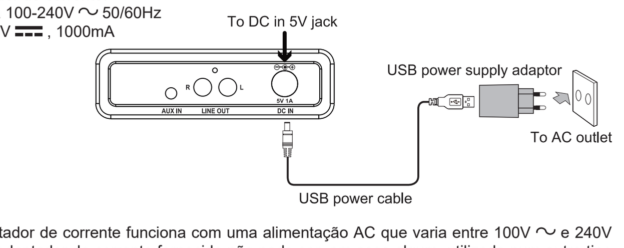

O adaptador de corrente funciona com uma alimentação AC que varia entre 100V ∼ e 240V ∼ . O adaptador de corrente fornecido não pode ser, em caso algum, utilizado num outro tipo de alimentação.

Atenção:
* O adaptador de corrente fornecido destina-se apenas a ser utilizado com este aparelho. Não o utilize, pois, com outros aparelhos.
* Desligue o aparelho antes de desligar o adaptador de corrente para evitar danificar o leitor.
* No caso de não utilização prolongada, desligue o adaptador de corrente da tomada.
* Coloque o aparelho na proximidade da tomada de parede e certifique-se de que esta se mantém facilmente acessível. Em caso de avaria, desligue imediatamente o aparelho da tomada de parede.
* O adaptador de corrente permite desligar o aparelho. Deve ser mantido facilmente acessível durante a utilização. Para cortar completamente a alimentação do aparelho, desligue efectivamente o adaptador da tomada de corrente.
* Nunca utilize um adaptador de corrente danificado. Coloque o cabo de alimentação de forma segura e de modo a não ficar preso nem esmagado. Se o cabo estiver danificado, contacte um serviço de reparação agent.

LIGANDO/DESLIGANDO O APARELHO

1. Para ligar o aparelho, gire o interruptor ON/OFF no sentido horário até que um barulho “clique” seja escutado e coloque o volume em um nível baixo. o indicador luminoso se tornarávermelha
2. Quando você terminar de utilizar o aparelho, gire o interruptor ON/OFF no sentido anti-horário, até que um barulho “clique” seja escutado, para desligar o aparelho. o indicador luminoso se apagará.

ESCUTANDO O TOCA-DISCOS

1. Quando a unidade estiver ligada, gire o botão Função (PHONO_AUX_BT_USB/SD) para a posição PHONO.
2. Remova a capa da agulha e libere o braço do seu descanso.
3. Coloque um disco no prato e selecione a velocidade desejada (33/45/78) de acordo com o disco.

OBSERVAÇÃO: Caso você esteja reproduzindo um compacto simples de 45rpm, coloque o adaptador de 45 RPM no centro do carretel. (o adaptador de 45RPM está localizado no suporte próximo ao braço de som).

4. Levante a agulha através do alavanca de levantamento e coloque o braço na posição do disco desejada. Abaixe a agulha e o braço com cuidado no disco para iniciar sua reprodução.
5. Coloque o ajustador do volume no nível desejado.
6. Levante o braço de leitura e coloque-o no descanso quando terminar.
7. Recoloque a tampa da agulha na agulha e feche bloqueio do braço de leitura.

Observação:
1. Se o interruptor de PARAR AUTOMATICAMENTE LIGAR/DESLIGAR estiver LIGADO, o disco de vinil irá parar automaticamente quando terminar. Se o interruptor PARAR AUTOMATICAMENTE estiver DESLIGADO, o disco de vinil NÃO irá parar automaticamente quando terminar.
2. Certos tipos de discos de vinil podem ter uma área de paragem automática fora do limite predefinido, portanto, o prato giratório pode parar antes que a última faixa termine. Se isso ocorrer, coloque a interruptor de PARAR AUTOMATICAMENTE na posição "DESLIGAR". Isso permite que o disco de vinil seja reproduzido até o fim, mas lembre-se de que ele não irá parar automaticamente. Deve levantar manualmente o braço de leitura e colocá-lo de volta no descanso e, em seguida, desligue a energia para parar a plataforma giratória de girar.

IMPORTANTE:
Não gire nem pare o prato giratório manualmente. Mover ou puxar o prato da plataforma giratória sem fixar a braçadeira do braço de leitura pode resultar em danos ao braço de leitura ou à agulha.

FUNÇÃO BLUETOOTH

A marca e logotipos *Bluetooth*® são marcas registradas da Bluetooth SIG, Inc. e qualquer uso dessas marcas pela New One S.A.S está sob licença. Outras marcas comerciais e nomes comerciais são de seus respectivos proprietários.

Emparelhamento de um dispositivo Bluetooth
1. Quando a unidade estiver ligada, gire o botão função (PHONO_AUX_BT_USB/SD) para a posição BT, irá ouvir a indicação de voz “Bluetooth mode” (modo Bluetooth).
2. No dispositivo com Bluetooth, ative o Bluetooth e selecione "MT-103" na Lista de Dispositivos. (Consulte o manual de instruções do dispositivo que estiver sendo conectado para mais detalhes). Irá ouvir voz de indicação "Connected" (conectado) quando o emparelhamento for bem-sucedido.
3. Prima e segure ▶|| **/DEL** para desconectar a função Bluetooth, irá ouvir a voz de indicação "ready for paring" (pronto para emparelhamento).

Dica: Caso você queira conectar a sua caixa de som Bluetooth a outro dispositivo com Bluetooth, você precisará desconectar o dispositivo atualmente conectado primeiro, e então seguir os passos acima para realizar a nova conexão.

• Em alguns dispositivos, como computadores, uma vez pareado, você precisará selecionar o aparelho em um Menu Bluetooth e escolher "Utilizar como Dispositivo de Áudio (estéreo)" ou semelhante.
• O pareamento permanecerá intacto quando o aparelho ou o seu dispositivo com Bluetooth for retirado da área de comunicação. Uma conexão ativa será restabelecida quando o dispositivo com Bluetooth voltar à área de alcance.
• Quando o aparelho for ligado novamente, ele tentará automaticamente se reconectar ao dispositivo de Bluetooth com o qual ele tenha sido mais recentemente pareado.

Utilizando um dispositivo com Bluetooth
1. Com o aparelho pareado (veja seção anterior), utilize o seu dispositivo com Bluetooth e o seu som poderá ser escutado através das caixas de som do MT-103.
2. Pressione ▶|| **/DEL** para iniciar a reprodução.
3. Pressione o botão ▶|| **/DEL** para pausar uma reprodução. Pressione novamente para continuar uma reprodução.
4. Selecione a faixa desejada com |◀◀ / ▶▶| .
5. Ajuste o volume através dos botões de Volume . Você também poderá ajustar o volume através do dispositivo com o qual você estiver pareado.

A NEW ONE S.A.S aqui declara que este produto «MUSE MT-103 DB / MT-103 GD» cumpre os requisitos essenciais e outras disposições relevantes da Norma 2014/53/EU. A declaração de conformidade pode ser consultada em www.muse-europe.com.

UTILIZANDO O MODO DE ENTRADA AUXILIAR

1. Conecte um dos terminais do cabo (cabo não incluso) na conexão AUX IN do aparelho.
2. Quando a unidade estiver ligada, gire o botão função (PHONO_AUX_BT_USB/SD) para a posição AUX.
3. Utilize o seu dispositivo de áudio externo. O som sairá automaticamente na caixa de som do seu dispositivo.
4. Ajuste o controle de VOLUME para o nível desejado.
5. Desligar o dispositivo externo da entrada auxiliar para parar a leitura.

OPERAÇÃO USB/ CARTÃO SD

1. Conecte um pendrive USB/ cartão SD com arquivos MP3 ou um aparelho de MP3 na porta USB/ranhura para cartão SD.
2. Quando a unidade estiver ligada, gire o botão Função (PHONO_AUX_BT_USB/SD) para a posição USB/SD, irá ouvir a indicação de voz “"USB mode” (modo USB) ou “SD card mode” (modo de cartão SD) respetivamente. A unidade irá começar a reproduzir as músicas.
3. Prima |◀◀ / ▶▶| para selecionar a música desejada no USB/Cartão SD, também é possível selecionar as músicas gravadas no USB/Cartão SD.
4. Ajuste o controle de VOLUME para o nível desejado.
5. Pressione uma vez a tecla ▶▶| para passar à faixa seguinte ou pressione diversas vezes para saltar várias faixas. Pressione uma vez a tecla |◀◀ para voltar ao início da faixa em curso e pressione diversas vezes para voltar às faixas anteriores.
6. Pressione ▶|| **/DEL** para pausar a reprodução USB/ cartão SD, Pressione novamente para continuar uma reprodução.

Nota:
- Se o dispositivo USB e o cartão SD estiverem conectados à unidade simultaneamente. O dispositivo USB será reproduzido primeiro. Se você deseja alterar a função SD, pressione o botão **USD/SD**. Irá ouvir a indicação de voz “SD card mode” (modo de cartão SD).
- No modo de reprodução USB ou cartão SD, se quiser ouvir a sua gravação, prima e segure o botão **REC**; em seguida, este entrará na pasta de gravação, prima o botão |◀◀ / ▶▶| para selecionar a gravação desejada.

Removendo o dispositivo USB/ cartão SD
Cerifique-se de que o Toca-Discos esteja parado e desligue o aparelho, para evitar danos no dispositivo de USB/ cartão SD e no sistema de som.

Nota:
* Existem muitos dispositivos USB/ cartão SD no mercado. Nós não podemos garantir que suporta todos os diferentes modelos. Experimente outro dispositivo USB/ cartão SD se o seu não for suportado.
* A unidade pode não suportar todos os arquivos multimédia armazenados em USB/ cartão SD, pois inclui alguns procedimentos de reprodução especial que pode não ser compatível com o procedimento desta unidade.

GRAVAR A PARTIR DE PHONO, AUX, BLUETOOTH PARA USB/CARTÃO SD

1. Conecte o dispositivo USB à porta USB ou insira o cartão SD na ranhura de cartão na unidade. (Nota: Certifique-se de que o dispositivo USB ou o cartão SD tenha memória suficiente para guardar as gravações.)
2. Gire o botão Função (PHONO_AUX_BT_USB/SD) para a posição PHONO (ou para a posição AUX ou Bluetooth) e comece no modo de reprodução.
3. Prima e segure o botão **REC** até ouvir UM sinal sonoro a indicar que a gravação iniciou.
4. Prima e segure o botão **REC** até ouvir DOIS sinais sonoros a indicar que a gravação parou.

Nota:
- Uma nova pasta será criada automaticamente no dispositivo USB ou cartão SD para guardar as suas gravações.
- Se o dispositivo USB e o cartão SD estiverem conectados à unidade simultaneamente, a gravação será guardada no dispositivo USB.

5. Para ouvir as suas gravações:
- Após a conclusão do procedimento de gravação, gire o botão Função (PHONO_AUX_BT_USB/SD) para a posição USB/SD. Irá ouvir a indicação de voz “USB mode” ou “SD card mode”. A unidade irá começar a reproduzir as músicas do USB/ Cartão SD.
- No modo de reprodução, prima e segure o botão **REC** para aceder a pasta de gravação para ouvir as suas gravações. Prima o botão |◀◀ / ▶▶| para selecionar a gravação desejada na pasta de gravação.
- Quando a gravação estiver a ser reproduzida, prima e segure novamente o botão **REC** para sair da pasta de gravação. Este irá continuar a reproduzir as músicas armazenadas no dispositivo USB ou no cartão SD.

Apagar gravação do USB/ Cartão SD:
Quando a gravação estiver a ser reproduzida, prima e segure o botão ▶|| **/DEL** até ouvir DOIS sinais sonoros indicando que a gravação foi apagada.

UTILIZAÇÃO DE AURICULARES / AUSCULTADORES (NÃO INCLUSO)

Tensão de saída máxima ≤ 150 mV
PRECAUÇÕES RELATIVAS AO NÍVEL DO VOLUME DOS AURICULARES
Diminua o volume antes de ligar os auriculares e aumente-o de seguida, se necessário. A utilização prolongada de auriculares com um volume alto pode causar lesões no sistema auditivo. Quando se ligam auriculares ou auscultadores, os altifalantes do leitor são desactivados.
Atenção: Evite os níveis sonoros altos que podem danificar o sistema auditivo.

Para prevenir possíveis danos auditivos, não escute em volumes muito altos por longos períodos de tempo.

UTILIZANDO O CONECTOR DE SAÍDA DO FIO RCA

Conecte uma das pontas do cabo de áudio (cabo não incluso) no conector de FIO DE SAÍDA, localizado na parte de trás do aparelho, e conecte a outra ponta no conector de ENTRADA RCA ou ENTRADA AUXILIAR do seu outro dispositivo ou equipamento de áudio.
1. Ligue o seu dispositivo ou equipamento de áudio.
2. Selecione o seu modo desejado (TOCA-DISCOS, Bluetooth, USB/ cartão SD ou ENTRADA AUXILIAR) e inicie a sua reprodução.

COMO TROCAR A AGULHA DO TOCA-DISCOS

Removendo a Agulha do Cartucho
1. Levante o Braço da Agulha.

Para remover a agulha velha, coloque uma chave de fenda na ponta da agulha e empurre-a para baixo, conforme mostrado em “A”.

2. Remova a agulha puxando-a para frente e empurrando-a para baixo.

Instalando uma Agulha
1. Segure a ponta da agulha e insira pressionando-a conforme demonstrado em “B”.
2. Empurre a agulha para cima, conforme mostrado em “C”, até que a agulha se trave na ponta corretamente.

DICAS PARA MELHOR UTILIZAÇÃO DO TOCA-DISCOS

1. Quando for abrir ou fechar a tampa do toca-discos, manuseie com cuidado, utilizando o centro ou cada um dos lados.
2. Não toque na ponta da agulha com os seus dedos; evite esbarrar a agulha contra o prato do toca-discos ou a quina de um disco.
3. Limpe a agulha com frequência. Dica – utilize um pincel macio, movimentando-o apenas de “trás para frente”.
4. Caso você precise utilizar um líquido de limpeza de agulhas, utilize-o em pequenas quantidades.
5. Passe um pano macio com muito cuidado para retirar a poeira da tampa e da caixa do toca-discos. Utilize apenas uma pequena quantidade de detergente fraco para realizar essa limpeza.
6. Nunca utilize produtos químicos fortes ou solventes em quaisquer partes do sistema de toca-discos.

ESPECIFICAÇÕES

GERAL
Alimentação: 100-240V AC ∼ , 50/60Hz,
Potência de Saída: DC 5V ⎓ 1000mA
Potência Máxima: 2 x 1W RMS

BLUETOOTH
Versão do Bluetooth: 5.0
Bluetooth: 2402-2480 MHz
Potência de saíde de RF (Rádio Frequência): 2dBm
Distância de Funcionamento: Até 10 metros, medido em espaço aberto (paredes e estruturas poderão afetar a distância de funcionamento do dispositivo).

O modelo e as especificações técnicas são passíveis de serem alterados sem aviso prévio.

INSTRUÇÕES DE SEGURANÇA

CAUTION
RISK OF ELECTRIC SHOCK
DO NOT OPEN

ATENÇÃO: Para reduzir o risco de choque eléctrico, não desmonte o aparelho. O aparelho não contém qualquer peça passível de ser reparada pelo utilizador. Confie todas as operações de manutenção a um técnico qualificado.

O símbolo do relâmpago com uma seta e situado no interior de um triângulo destina-se a alertar o utilizador para a presença de uma “tensão perigosa” no aparelho.

O ponto de exclamação no interior de um triângulo destina-se a alertar o utilizador para a presença de instruções importantes no manual que acompanha o aparelho.

ADVERTÊNCIA: PARA PREVENIR O RISCO DE INCÊNDIO OU DE CHOQUE ELÉCTRICO, NÃO EXPONHA ESTE APARELHO A CHUVA OU HUMIDADE.

AVISO:
• Certifique-se de que assegura uma ventilação suficiente e não tapa os orifícios de ventilação do aparelho.
• Não coloque velas sobre ou na proximidade do aparelho.
• Utilize este aparelho em climas temperados.
• Certifique-se de que não expõe o aparelho a salpicos.
• Preveja um espaço mínimo de 5 cm à volta do aparelho para garantir uma ventilação suficiente.
• Não coloque qualquer recipiente com líquido, como uma jarra, sobre o aparelho.
• A placa sinalética encontra-se na parte de trás do aparelho.
• Cumpra as regras ambientais relativamente à disposição de pilhas usadas.
• Não atire pilhas para o fogo!
• Não exponha as pilhas a um calor excessivo, como por exemplos aos raios solares, ao fogo e a outras fontes de calor similares.
• Sobre o efeito de fenómenos eléctricos transitórios e/ou electrostáticos, o produto pode apresentar avarias e pode ser necessário proceder à reinicialização.
• O adaptador de corrente permite desligar o aparelho e deve ser mantido facilmente acessível durante a utilização. Para cortar definitivamente a alimentação do aparelho, desligue o adaptador da tomada de corrente.
• Nunca utilize um adaptador de corrente danificado. Coloque o cabo de alimentação de forma segura e de maneira a não ficar preso ou esmagado. Se o cabo estiver danificado, contacte um serviço de reparação.
• Não utilize os auriculares ou os auscultadores num nível de volume demasiado alto para evitar o risco de perda auditiva.

Caso pretenda descartar-se deste aparelho, proceda à sua reciclagem num centro de recolha para electrodomésticos. Procure obter informações sobre o centro de reciclagem mais próximo. Informe-se junto das autoridades locais ou do seu revendedor local para a obtenção de pormenores adicionais (Directiva sobre os Resíduos dos Equipamentos Eléctricos e Electrónicos).

NEW ONE S.A.S
10, Rue de la Mission, 25480 Ecole Valentin, France

DE STEREO-PLATTENSPIELERSYSTEM

BESCHREIBUNG DES GERÄTS

1. Plattenteller
2. Spindel
3. 45 rpm-adapter
4. Hebearm
5. **USB/SD/REC**: So wählen Sie den USB- und SD-Kartenfunktionsmodus; Aufnahme
6. ▶▶| (suchlauf vorwärts)
7. ▶|| **/DEL**: wiedergabe / pause; löschen
8. |◀◀ suchlauf rückwärts
9. Geschwindigkeitsauswahl (33/45/78)
10. Funktionsschalter: Zur Auswahl des PHONO_AUX_BT_USB/SD -Modus.
11. Auto-stopp-schalter (ein/aus)
12. Tonarmablage
13. Ein/aus und lautstärkeregelung
14. Kontrollleuchte
15. Kopf- / ohrhörerbuchse
16. Kassette mit nadel
17. Lautsprecher
18. Verschluss
19. Tragegriff
20. USB-port
21. SD-kartenslot
22. Aux in(aux-eingang)
23. Externer geräteanschluss
24. Stromversorgungseingang gleichstrom 5V

STROMVERSORGUNG

__Verwendung des Netzstromadapter__
Netzstromadapter:
Eingang 100-240V ∼ 50/60Hz
Ausgang 5V ⎓ , 1000mA

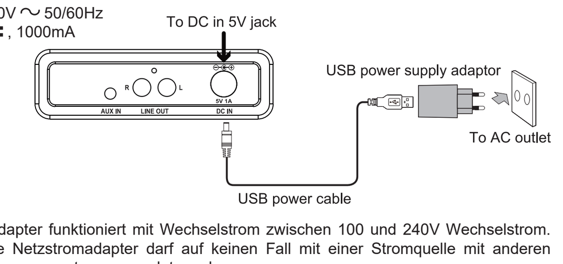

Der Netzstromadapter funktioniert mit Wechselstrom zwischen 100 und 240V Wechselstrom. Der mitgelieferte Netzstromadapter darf auf keinen Fall mit einer Stromquelle mit anderen Kenndaten als den genannten verwendet werden.

Achtung:
* Der mitgelieferte Netzstromadapter darf nur mit diesem Gerät verwendet werden. Verwenden Sie ihn nicht mit anderen Geräten.
* Schalten Sie das Gerät aus, bevor Sie den Netzstromadapter abstecken, um ein Beschädigen des DVD-Players zu vermeiden.
* Wird das Gerät während längerer Zeit nicht verwendet, sollte der Netzstromadapter von der Stromsteckdose abgesteckt werden.
* Stellen Sie das Gerät in der Nähe der Stromsteckdose auf und sorgen Sie dafür, dass die Stromsteckdose leicht zugänglich ist. Sollte die Stromsteckdose eine Störung aufweisen, müssen Sie das Gerät sofort abstecken.
* Der Netzstromadapter erlaubt das Abstecken des Geräts. Er muss während des Gebrauchs leicht zugänglich sein. Um die Stromversorgung des Geräts komplett zu unterbrechen, muss der Netzstromadapter von der Stromsteckdose abgesteckt werden.
* Verwenden Sie auf keinen Fall einen beschädigten Netzstromadapter. Verlegen Sie das Netzkabel so, dass es weder eingeklemmt noch gequetscht wird. Ein beschädigtes Netzkabel muss bei einer Reparaturstelle repariert werden.

GERÄT EIN-/AUSSCHALTEN

1. Um das Gerät einzuschalten, drehen Sie den POWER ON/OFF-Schalter im Uhrzeigersinn, bis Sie ein Klicken hören und stellen Sie die Lautstärke auf ein niedriges Niveau. Die Kontrolllampe leuchtet Rot auf.
2. Wenn Sie das Gerät nicht benutzen, drehen Sie den POWER ON/OFF-Schalter entgegen dem Uhrzeigersinn, bis Sie ein Klicken hören. Das Gerät ist damit ausgeschaltet. Die Kontrolllampe leuchtet erlischt.

PHONO-BETRIEB

1. Wenn das Gerät eingeschaltet ist, drehen Sie den Funktionsschalter (PHONO_AUX_BT_USB/SD) in die Position PHONO.
2. Entfernen Sie die Nadelabdeckung und nehmen Sie den Tonarm von seiner Ablage herunter.
3. Legen Sie eine Platte auf den Plattenteller und wählen Sie die gewünschte Geschwindigkeit (33/45/78).

HINWEIS: Wenn Sie 45RPM-Singles abspielen, legen Sie zunächst den 45RPM-Adapter auf den Plattenteller. (Der 45RPM Adapter befindet sich in der Halterung neben dem Tonarm).

4. Drücken Sie den Hebel nach oben, um den Tonarm zu behen und bewegen Sie den Tonarm in die gewünschte Position auf die Platte. Drücken Sie den Tonarmhebel nach unten und die Platte wird abgespielt.
5. Stellen Sie die Lautstärke auf ein angenehmes Maß.
6. Heben Sie den Tonarm nach Abschluss der Wiedergabe an und setzen Sie ihn auf die Tonarmstütze.
7. Stecken Sie die Abdeckung auf die Tonarmnadel und schließen Sie die Tonarmverriegelung.

Hinweis:
1. Wenn der AUTO STOP ON/OFF-Schalter auf ON steht, stoppt die Wiedergabe automatisch bei Erreichen des Plattenendes (bei bestimmten Vinylplatten ist dies nicht möglich). Wenn die Auto-Stopp ausgeschaltet ist, wird die Wiedergabe NICHT automatisch gestoppt.
2. Einige Arten von Schallplatten verfügen außerhalb der voreingestellten Begrenzung über einen Bereich mit automatischer Stopp-Funktion, was dazu führen kann, dass der Plattenteller noch vor Ablauf des letzten Titels anhält. In solch einem Fall stellen Sie den Schalter AUTO-STOP (autom. Stopp) auf die Position „OFF“ (Aus). Die Platte wird dann bis zum Ende abgespielt, hält jedoch nicht automatisch an. Sie müssen den Tonarm manuell anheben und zurück auf dessen Halterung setzen und anschließend das Gerät ausschalten, damit der Plattenteller zum Stillstand kommt.

WICHTIG:
Drehen oder stoppen Sie den Plattenteller niemals per Hand. Wenn Sie den Plattenteller bewegen oder verklemmen, wenn der Tonarm nicht gesichert ist, kann es zu Schäden am Tonarm oder der Nadel kommen.

BEDIENUNG

Der *Bluetooth*®-Markenname und damit verbundene Logos sind Eigentum der Firma Bluetooth SIG, Inc. Jegliche Benutzung dieser Marken durch die Firma New One S.A.S stehen unter Lizenz. Alle anderen Produkt- und Markennamen sind Eigentum ihrer der jeweiligen Besitzer.

Verbindungsaufbau mit einem Bluetooth-Gerät
1. Wenn das Gerät eingeschaltet ist, drehen Sie den Funktionsschalter (PHONO_AUX_BT_USB/SD) in die Position BT, Sie hören daraufhin die Anzeige "Bluetooth-Modus".
2. Aktivieren Sie die Bluetooth-Funktion auf Ihrem Bluetooth-Gerät, und wählen Sie "MT-103" in der Geräteliste. (Lesen Sie bitte die Bedienungsanleitung des jeweiligen Geräts für detaillierte Bedienungsschritte zum Verbindungsaufbau.) Nach der erfolgreichen Kopplung ertönt die Ansage „Verbunden“.
3. Halten Sie die Taste ▶|| **/DEL** gedrückt, um Bluetooth zu trennen. Es ertönt die Ansage „Bereit für die Kopplung“.

Tipp: Wenn Sie Ihren Bluetooth-Lautsprecher mit einem anderen Bluetooth-Audio-Gerät verbinden möchten, müssen Sie das zurzeit verbundene Gerät zunächst trennen und die oben beschriebenen Schritte erneut ausführen, um eine neue Verbindung herzustellen.

• Auf einigen Geräten wie z. B. Computern müssen Sie bei bestehender Verbindung das Gerät aus dem Bluetooth-Menü wählen und als Audiogerät aktivieren.
• Die Verbindung bleibt bestehen, wenn das Bluetooth-Gerät außer Reichweite bzw. ausgeschaltet ist. Eine aktive Verbindung wird dann wieder hergestellt, wenn das Bluetooth-Gerät sich wieder in Reichweite befindet.
• Wird das Gerät erneut eingeschaltet, versucht es automatisch, sich mit dem zuletzt gekoppelten Bluetooth-Gerät zu verbinden.

Verwenden eines Bluetooth-Geräts
1. Bei bestehender Verbindung (siehe voriger Abschnitt), können Sie das Bluetooth-Gerät bedienen und den Ton über das MT-103 wiedergeben.
2. Betätigen Sie ▶|| **/DEL** zum Starten der Wiedergabe.
3. Betätigen Sie die Taste ▶|| **/DEL**, um die Wiedergabe vorübergehend anzuhalten. Betätigen Sie die Taste ein weiteres Mal, um mit der Wiedergabe fortzufahren.
4. Wählen Sie mit den Tasten |◀◀ / ▶▶| einen Titel aus.
5. Stellen Sie die Lautstärke mithilfe der Lautstärketasten ein. Sie können die Lautstärke auch direkt auf dem Gerät, mit dem die Verbindung hergestellt wurde, einstellen.

NEW ONE S.A.S erklärt hiermit, dass dieser „MUSE MT-103 DB / MT-103 GD“ den wesentlichen Anforderungen und anderen geltenden Vorgaben der Richtlinie 2014/53/EU entspricht. Die Konformitätserklärung lässt sich unter www.muse-europe.com.

HXT-3998A IB MUSE 001 REV0.indd 1
2019/9/10 9:59:10

VERWENDUNG DES AUX-MODUS

1. Stecken Sie das eine Ende des Kabels (nicht im Lieferumfang) am AUX IN-Eingang des Geräts.
2. Wenn das Gerät eingeschaltet ist, drehen Sie den Funktionsschalter (PHONO_AUX_BT_USB/SD) in die Position AUX.
3. Normalerweise wird der Ton bei der Verwendung eines externen Audiogeräts automatisch über die Lautsprecher des Geräts wiedergegeben.
4. Stellen Sie die Lautstärke auf ein angenehmes Maß.
5. Wenn Sie die Wiedergabe beenden möchten, trennen Sie die Verbindung des externen Gerätes mit dem Aux-Eingang des Players.

WIEDERGABE EINER USB/ SD KARTEN

1. Schließen Sie einen USB-Datenträger/ SD Karten mit MP3-Inhalten oder einen MP3-Player am USB-Anschluss/SD kartenslot.
2. Wenn das Gerät eingeschaltet ist, drehen Sie den Funktionsschalter (PHONO_AUX_BT_USB/SD) in die Position Universal Serial Bus / BT, Sie hören daraufhin die Anzeige "USB-Modus" bzw. "SD-Karten-Modus". Das Gerät beginnt mit der Wiedergabe der Songs.
3. Drücken Sie |◀◀ / ▶▶| um den gewünschten Song of der USB/SD-Karte auszuwählen, die auf der USB/SD-Karte gespeicherten Songs können ebenfalls ausgewählt werden.
4. Stellen Sie die Lautstärke auf ein angenehmes Maß.
5. Drücken Sie einmal die Taste ▶▶| , um zum nächsten Titel zu gehen oder drücken Sie mehrere Male, um mehrere Titel zu überspringen. Drücken Sie einmal auf die Taste |◀◀ , um zum Beginn des aktuellen Titels zurückzukehrenoder drücken Sie mehrere Male, um zu den vorherigen Titeln zurückzukehren
6. Drücken Sie ▶|| **/DEL** um den USB/ SD karten Wiedergabe anzuhalten, Betätigen Sie die Taste ein weiteres Mal, um mit der Wiedergabe fortzufahren.

Anmerkung:
- Wenn das USB-Gerät und die SD-Karte gleichzeitig an das Gerät angeschlossen sind, Das USB-Gerät möchte zuerst wiedergegeben werden. Wenn Sie zur SD-Funktion wechseln möchten, drücken Sie bitte die **USD/SD**-Taste. Sie hören daraufhin die Anzeige "SD-Karten-Modus".
- Wenn Sie im USB- oder SD-Karten-Wiedergabemodus Ihre Aufnahme anhören möchten, halten Sie die **REC**-Taste gedrückt, womit Sie zum Aufnahmeordner gelangen, drücken Sie die |◀◀ - oder ▶▶| -Taste, um die gewünschte Aufnahme auszuwählen.

Abtrennen des USB-Geräts/ SD Karten
Vergewissern Sie sich bitte, dass die Wiedergabe gestoppt ist und das Gerät ausgeschaltet wird, bevor Sie das USB-Gerät/SD karten abtrennen, um zu vermeiden, dass Schäden am USB-Gerät/ SD kartent und dem System entstehen.

Anmerkungen:
* Auf dem Markt gibt es viele verschiedene externe USB-Geräte/ SD karten. Wir können deshalb die Kompatibilität dieses Gerätes mit allen externen USB-Geräten/ SD karten nicht garantieren. Falls Ihr externes USB-Gerät/ SD karten nicht unterstützt wird, probieren Sie ein anderes aus.
* Möglicherweise werden einige Dateien, die auf der USB-Gerät/ SD karten gespeichert sind, nicht vom Gerät unterstützt. Denn bestimmte spezielle Wiedergabe- Prozeduren sind mit diesem Gerät nicht kompatibel.

AUFNAHME VON PHONO, AUX, BLUETOOTH AUF USB/ SD-KARTE

1. Schließen Sie das USB-Gerät an den USB-Anschluss an oder stecken Sie die SD-Karte in den Kartensteckplatz des Geräts. (Hinweis: Stellen Sie sicher, dass das USB-Gerät oder die SD-Karte über genügend Speicher verfügt, um die Aufnahmen zu speichern.)
2. Drehen Sie den Funktionsschalter (PHONO_AUX_BT_USB/SD) in die Position PHONO (oder AUX-Position oder Bluetooth-Position) und starten Sie den Wiedergabemodus.
3. Drücken Sie die **REC**-Taste so lange, bis Sie EINEN Piepton hören, damit die Aufnahme beginnt.
4. Drücken Sie die **REC**-Taste so lange, bis Sie ZWEI Pieptöne hören, dass die Aufnahme gestoppt wird.

Hinweis:
- Auf der USB- oder SD-Karte wird automatisch ein neuer Ordner erstellt, um Ihre Aufnahmen zu speichern.
- Wenn das USB-Gerät und die SD-Karte gleichzeitig an das Gerät angeschlossen sind, wird die Aufzeichnung auf dem USB-Gerät gespeichert.

5. So hören Sie sich Ihre Aufnahmen an:
- Nach Abschluss des Aufnahmevorgangs drehen Sie den Funktionsschalter (PHONO_AUX_BT_USB/SD) auf USB/SD. Sie hören die Anzeige "USB-Modus" oder "SD-Karten-Modus". Das Gerät beginnt mit der Wiedergabe von Songs auf der USB/SD-Karte.
- Halten Sie im Wiedergabemodus lange die **REC**-Taste gedrückt, um auf den Aufnahmeordner zuzugreifen und Ihre Aufnahmen anzuhören. Drücken Sie diie |◀◀ - oder ▶▶| -Taste, um die gewünschte Aufnahme aus dem Aufnahmeordner auszuwählen.
- Halten Sie während der Wiedergabe der Aufnahme die **REC**-Taste erneut gedrückt, um den Aufnahmeordner zu öffnen. Es werden weiterhin die Songs abgespielt, die zuvor auf dem USB-Gerät oder der SD-Karte gespeichert waren.

Löschen der Aufnahme von der USB/SD-Karte:
Drücken Sie während der Wiedergabe der Aufnahme die Taste ▶|| **/DEL** so lange, bis Sie ZWEI Pieptöne hören, die anzeigen, dass die Aufnahme gelöscht worden ist.

GEBRAUCH EINES KOPFHÖRERS / OHRHÖRERS (NICHT IM LIEFERUMFANG ENTHALTEN)

Maximale Ausgangsspannung ≤ 150 mV
WARNUNG IN ZUSAMMENHANG MIT DER LAUTSTÄRKE BEIM GEBRAUCH DES KOPFHÖRERS
Vor dem Anstecken eines Kopfhörers zuerst die Lautstärke verringern; sie kann danach bei Bedarf wieder erhöht werden. Das längere Hören mit einem Kopfhörer bei großer Lautstärke kann Ihr Gehör unwiderruflich schädigen. Wenn ein Kopf- oder Ohrhörer an das Gerät angeschlossen wird, deaktiviert das die Lautsprecher des Players.
Achtung: Vermeiden Sie große Lautstärken, sie schädigen Ihr Gehör.

Um mögliche Gehörschäden zu vermeiden, sollten Sie nicht über längere Zeit bei hohen Lautstärken Musik hören.

VERWENDUNG DES CINCH-AUSGANGS

Schließen Sie das eine Ende des Audiokabels (Kabel nicht im Lieferumfang) am LINE OUT-Anschluss an der Rückseite des Geräts an und das andere Ende des Kabels am Cinch- oder AUX-Eingang Ihres Audiogeräts.
1. Schalten Sie Ihre Audiogerät ein.
2. Wählen Sie den gewünschten Modus (PHONO, Bluetooth, USB/ SD karten oder AUX IN) und starten Sie die Wiedergabe.

AUSWECHSELN DER PLATTENSPIELERNADEL

Entfernen Sie die Nadel aus der Kartusche
1. Heben Sie den Tonarm.
Um die alte Nadel zu entfernen, setzen Sie einen Schraubendreher an die Spitze der Nadel und drücken Sie ihn nach unten, wie in Punkt "A" gezeigt.
2. Entfernen Sie die Nadel, indem Sie sie nach vorne ziehen und nach unten drücken.

Einsetzen der Nadel
1. Halten Sie die Spitze der Nadel und führen Sie sie ein, indem Sie wie in Punkt "B" gezeigt, drücken.
2. Drücken Sie die Nadel nach oben, bis sie einrastet, wie in Punkt "C" gezeigt.

Guide Pins(inside)

TIPPS ZUM OPTIMIEREN DER LEISTUNG

1. Wenn Sie den Deckel des Plattenspielers öffnen oder schließen, gehen Sie vorsichtig vor. Greifen Sie entweder an der Mitte oder an den Seiten.
2. Berühren Sie die Nadelspitze nicht mit Ihren Fingern. Vermeiden Sie jegliche Berührung mit dem Plattenteller oder dem Plattenrand.
3. Reinigen Sie die Nadelspitze nur mit einem weichen Pinsel in einer von hinten nach vorne gerichteten Bewegung.
4. Wenn Sie zur Reinigung der Nadel Reinigungsflüssigkeit benötigen, gehen Sie nur sehr sparsam vor.
5. Wischen Sie den Staubschutz und den Plattenteller mit einem weichen Tuch ab. Benutzen Sie nur kleine Mengen Reinigungsmittel zur Reinigung des Staubschutzes und des Plattentellers.
6. Verwenden Sie niemals aggressive Chemikalien oder Lösungsmittel zur Reinigung jeglicher Teile des Plattenspielers.

TECHNISCHE DATEN

ALLGEMEIN
Leistung: Eingang: AC IN 100-240V AC ~ , 50/60Hz,
Ausgangsleistung: DC 5V ⎓ 1000Ma
Max. Ausgangsleistung: 2 x 1W RMS

BLUETOOTH
Bluetooth-Version: 5.0
Bluetooth: 2402-2480 MHz
RF-Ausgangsleistung (Radiofrequenz-Augangsleistung): 2 dBm
Betriebsreichweite: bis zu 10 Meter in offenen Räumen (Wände und Hindernisse können die Reichweite des Geräts beeinträchtigen)

Das Modell und die technischen Spezifikationen können jederzeit unangekündigt geändert werden.

SICHERHEITSANWEISUNGEN

CAUTION RISK OF ELECTRIC SHOCK DO NOT OPEN
ACHTUNG: Um Elektroschockgefahr zu vermeiden, dürfen Sie dieses Gerät nicht demontieren. Das Gerät enthält keine Teile, die der Benutzer selbst reparieren kann. Vertrauen Sie die Instandhaltung des Geräts einem Fachmann an.

Das in einem Pfeil endende Blitzsymbol innerhalb eines Dreiecks weist den Benutzer auf die Gegenwart einer „gefährlichen Spannung“ im Gerät hin.

Das Ausrufezeichen im Inneren eines Dreiecks weist den Benutzer auf wichtige Anweisungen hin, die sich in dem das Gerät begleitenden Handbuch befinden.

WARNUNG: UM BRAND- UND ELEKTROSCHOCKGEFAHR VORZUBEUGEN, DÜRFEN SIE DIESES GERÄT WEDER REGEN NOCH FEUCHTIGKEIT AUSSETZEN.

WARNHINWEIS:
• Achten Sie auf eine ausreichende Lüftung des Gerätes und lassen Sie die Lüftungsöffnungen des Gerätes unbedeckt
• Stellen Sie keine Kerzen auf oder in die Nähe des Gerätes.
• Verwenden Sie das Gerät in gemäßigten Klimazonen.
• Achten Sie darauf, das Gerät keinem Spritzwasser auszusetzen.
• Planen Sie einen Abstand von mindestens 5 cm rund um das Gerät für eine ausreichende Belüftung ein.
• Platzieren Sie keine Behältnisse mit Flüssigkeit, wie zum Beispiel eine Vase, auf das Gerät.
• Das Typenschild befindet sich auf der Rückseite des Gerätes.
• Bitten achten Sie beim Entsorgen der verbrauchten Batterien auf den Umweltschutz.
• Werfen Sie niemals Batterien ins Feuer!
• Setzen Sie die Batterien keiner übermäßigen Wärme aus, wie zum Beispiel der Sonneneinstrahlung, dem Feuer oder sonstigen ähnlichen Wärmequellen.
• Unter Einwirkung vorübergehender elektrischer und/oder elektrostatischer Ereignisse, kann das Produkt Störungen aufweisen und es kann notwendig sein, die Standardeinstellungen wiederherzustellen.
• Der Netzstromadapter erlaubt das Abstecken des Geräts. Er muss während des Gebrauchs leicht zugänglich sein. Um die Stromversorgung des Geräts komplett zu unterbrechen, muss der Netzstromadapter von der Stromsteckdose abgesteckt werden.
• Verwenden Sie auf keinen Fall einen beschädigten Netzstromadapter. Verlegen Sie das Netzkabel so, dass es weder eingeklemmt noch gequetscht wird. Ein beschädigtes Netzkabel muss von einem Fachmann repariert werden.
• Verwenden Sie Ihren Kopfhörer oder Ohrhörer nicht mit zu hoher Lautstärke, um eine Gehörschädigung zu vermeiden.

Wenn Sie dieses Gerät entsorgen möchten, denken Sie daran, es bei einer Sammelstelle für elektrische Haushaltsgeräte zu entsorgen. Erkundigen Sie sich nach Ihrer nächstgelegenen Wertstoffsammelstelle. Für detaillierte Informationen wenden Sie sich an die örtlichen Behörden oder an Ihren Händler. (Richtlinie über elektrische und elektronische Abfallgeräte).

NEW ONE S.A.S
10, Rue de la Mission, 25480 Ecole Valentin, France

ES SISTEMA DE TOCADISCOS ESTÉREO

DESCRIPCIÓN DEL APARATO

1. Plato
2. Axis
3. Adaptador de 45 RPM
4. Palanca de alzamiento
5. **USB/SD/REC**: Para seleccionar los modos de función USB y tarjeta SD; Grabación
6. Botón de ▶▶| (Búsqueda siguiente)
7. Botón de ▶|| **/DEL**: reproducción / pausa; DELETE
8. Botón de |◀◀ (Búsqueda anterior)
9. Selector de velocidad (33/45/78)
10. Selector de funciones: Para seleccionar los modos PHONO_AUX_BT_USB/SD.
11. Interruptor de DETENCIÓN AUTOMÁTICA (Encendido/Apagado)
12. Descanso del brazo fonocaptor
13. Encendido / Apagado y control de volumen
14. Luz indicadora de encendido
15. Toma para auriculares
16. Cartucho con aguja
17. Altavoz
18. Cierre
19. Manija para transportar
20. Puerto USB
21. Ranura para tarjeta SD
22. Entrada auxiliar
23. Toma de salida de dispositivo externo
24. Entrada de alimentación DC 5V

ALIMENTACIÓN

Utilización del adaptador de red
Adaptador de corriente:
Entrada 100-240V ~ 50/60Hz
Salida 5V ⎓ , 1000mA

Este adaptador funciona con una alimentación CA de entre 100V ~ y 240V ~ . El adaptador de red que se suministra con el aparato no se puede utilizar en ningún caso con otro tipo de alimentación.

Atención:
* El adaptador de red que se suministra ha sido diseñado exclusivame-nte para utilizarse con este aparato. No lo utilice con ningún otro aparato.
* Apague el aparato antes de desenchufarlo al adaptador de red para evitar que se produzcan daños.
* Cuando no vaya a utilizar el aparato durante un período de tiempo prolongado, desenchufe el adaptador de red de la toma de corriente.
* Coloque el aparato cerca de la toma de pared y compruebe que puede accederse a esta última fácilmente. Si se produce un fallo en el funcionamiento del aparato, desconéctelo inmediatamente de la toma de pared.
* El adaptador de red se utiliza para conectar y desconectar el aparato. El acceso al mismo debe permanecer despejado en todo momento. Para cortar por completo la alimentación del aparato, ha de desenchufar el adaptador de red de la toma de pared.
* No utilice nunca el adaptador si está dañado. Coloque el cable de alimentación de forma segura de manera que no pueda ser aplastado o dañado de otro modo. Si el cable está dañado, contacte con un servicio de reparación.

ENCENDER/APAGAR EL APARATO

1. Para encender la unidad, gire el interruptor de encendido ON/OFF hacia la derecha hasta oír un "clic" y seleccione un nivel bajo de volumen. indicador de encendido pasa a ser ROJO.
2. Cuando haya terminado de usar la unidad, gire el interruptor de encendido ON/OFF hacia la izquierda hasta que oiga un "clic" para apagar la unidad. indicador de encendido apagará.

PARA ESCUCHAR UN DISCO

1. Cuando la unidad esté encendida, gire el selector de funciones (PHONO_AUX_BT_USB/SD) a la posición PHONO.
2. Retire el capuchón de la aguja y suelte el brazo fonocaptor de su descanso.
3. Coloque un disco en el plato del tocadiscos y seleccione la velocidad (33/45/78) que corresponda al tipo de disco.
NOTA: Si está reproduciendo sencillos a 45RPM, coloque el adaptador de 45 RPM en el eje central. (el adaptador de 45 rpm se encuentra en el soporte cerca del brazo del tocadiscos).
4. Levante la palanca de alzamiento para que el brazo fonocaptor suba y desplace este despacio hasta la posición deseada del disco, después baje la palanca de alzamiento y el brazo fonocaptor descenderá lentamente hasta posarse sobre el disco para comenzar su reproducción.
5. Ajuste el volumen a su gusto.
6. Levante el brazo y colóquelo en el soporte cuando haya terminado.
7. Vuelva a colocar el protector de la aguja y cierre el seguro del brazo.

Observación:
1. Si el interruptor de DETENCIÓN AUTOMÁTICA se encuentra en la posición ON, el disco se detendrá automáticamente cuado termine su reproducción. Si el interruptor de detención automática se encontrará en la posición OFF, el disco NO se detendrá automáticamente cuando termine.
2. Ciertos tipos de discos pueden tener un área de parada automática fuera del límite preestablecido, por lo que el tocadiscos podría detenerse antes de que la última pista finalizase. Si esto ocurriese, ponga el interruptor de "AUTO-STOP" en posición "OFF". Esto permite que el disco se reproduzca hasta el final, pero tenga en cuenta que no parará automáticamente. Deberá levantar manualmente el brazo y colocarlo en su base y a continuación, apagar el aparato para que el plato deje de girar.

IMPORTANTE:
No gire ni detenga el plato del tocadiscos manualmente. El movimiento o sacudida del plato del tocadiscos sin haber asegurado el brazo fonocaptor podría dañar la aguja del brazo.

FUNCIÓN BLUETOOTH

Los logos y nombres *Bluetooth*® son marcas registradas que pertenecen a Bluetooth SIG, Inc. y cualquier uso de dichas marcas por parte de New One S.A.S tiene sus respectivas licencias. Otras marcas comerciales y registradas son propiedad de sus respectivos propietarios.

Emparejar un dispositivo Bluetooth
1. Cuando la unidad esté encendida, gire el selector de funciones (PHONO_AUX_BT_USB/SD) a la posición BT, oirá la voz de indicación "modo Bluetooth".
2. En el dispositivo Bluetooth, habilite Bluetooth y seleccione "MT-103" de la lista de dispositivos. (Para obtener el detalle de operaciones para conectarse, consulte el manual de usuario del dispositivo). Escuchará la indicación de voz de "Conectado" cuando se haya vinculado exitosamente.
3. Mantenga presionado ▶|| **/DEL** para desconectar la función Bluetooth. Escuchará la indicación de voz "listo para vincular".
Sugerencia: si desea conectar su altavoz Bluetooth a otro dispositivo de audio Bluetooth, debe desconectar el dispositivo actual primero y seguir los pasos descritos anteriormente para hacer una conexión nueva.

• En algunos dispositivos como computadoras, una vez realizado el emparejamiento, debe seleccionar la unidad del menú Bluetooth y elegir "Use as Audio Device (stereo) or similar" (utilizar como dispositivo de audio (estéreo) osimilar).
• El emparejamiento permanece intacto cuando launidad y/o su dispositivo Bluetooth sale del rango de comunicación. Se restablecerá una conexiónactiva cuando su dispositivo Bluetooth vuelva dentro del rango.
• Cuando vuelva a encender la unidad, se intentará la reconexión automática con el dispositivo Bluetooth al que se haya emparejado más recientemente.

Utilizar un dispositivo Bluetooth
1. Con alguna unidad emparejada (ver la sección anterior), haga funcionar su dispositivo Bluetooth. El sonido se escuchará a través de los altavoces MT-103.
2. Pulse el botón ▶|| **/DEL** para iniciar la reproducción..
3. Pulse el botón ▶|| **/DEL** para pausar la reproducción. Presione nuevamente para retomar la reproducción.
4. Seleccione la pista que desee con |◀◀ / ▶▶| .
5. Ajuste el volumen con los botones de Volumen. También puede ajustar el volumen en el dispositivo con el cual está emparejado.

Por la presente, NEW ONE S.A.S declara que el «MUSE MT-103 DB / MT-103 GD» cumple con los requerimientos esenciales y otras provisiones aplicables de la Directiva 2014/53/EU. La declaración de conformidad podrá consultarse en www.muse-europe.com.

CONEXIÓN DE UN DISPOSITIVO EXTERNO

1. Enchufe un extremo del cable (no incluido) en la entrada de AUX IN de la unidad.
2. Cuando la unidad esté encendida, gire el selector de funciones (PHONO_AUX_BT_USB/SD) a la posición AUX.
3. Normalmente, al usar su dispositivo externo de audio, el audio se oirá automáticamente por los altavoces de su dispositivo
4. Ajuste el control VOLUME a su gusto.
5. Desconecte el dispositivo externo de la entrada auxiliar para detener la reproducción.

OÍR UN DISPOSITIVO USB/ TARJETAS SD

1. Conecte un lápiz USB con/ tarjetas SD contenido MP3 o un reproductor MP3 al puerto USB/ ranura para tarjeta SD .
2. Cuando la unidad esté encendida, gire el selector de funciones (PHONO_AUX_BT_USB/SD) a la posición USB/SD, oirá la voz de indicación "modo USB" o "modo tarjeta SD", respectivamente. La unidad comenzará a reproducir las canciones.
3. Pulse |◀◀ / ▶▶| para seleccionar la canción deseada del dispositivo USB/tarjeta SD, también se pueden seleccionar las canciones grabadas en el dispositivo USB/tarjeta SD.
4. Ajuste el control VOLUME a su gusto.
5. Pulse una vez el botón ▶▶| para pasar a lapista siguiente o pulse varias veces para saltar varias pistas. Pulse una vez el botón |◀◀ para retroceder al comienzo de la pista que se esté reproduciendo o pulse varias veces para retroceder a las pistas anteriores.
6. Pulse ▶|| **/DEL** para pausar la reproducción USB/ tarjetas SD, Presione nuevamente para retomar la reproducción.

Nota:
- Si el dispositivo USB o la tarjeta SD están conectados simultáneamente a la unidad, la unidad reproducirá primero el dispositivo USB, si desea cambiar la función SD, presione el botón **USD/SD**. Oirá la voz de indicación " modo tarjeta SD".
- En el modo de reproducción USB o tarjeta SD, si desea escuchar sus grabaciones, mantenga pulsado el botón **REC** y accederá a la carpeta de grabaciones, pulse el botón |◀◀ o ▶▶| para seleccionar la grabación que desee.

Desconexión del dispositivo USB/ tarjetas SD
Por favor, asegúrese de detener la reproducción y apagar la unidad antes de desconectar el dispositivo USB/ tarjetas SD, para evitar daños en el USB/tarjetas SD y en el propio sistema.

Nota:
* Existen diferentes modelos de dispositivos USB/ tarjetas SD. Nosotros no podemos garantizar que este aparato sea compatible con todos los modelos. Si su dispositivo USB/ tarjetas SD no es compatible, pruebe con otro.
* Es posible que algunos archivos grabados en una tarjeta USB/ tarjetas SD no sean compatibles. En efecto, algunos formatos de reproducción especiales no son compatibles con este aparato.

GRABAR DESDE PHONO, AUX, BLUETOOTH A DISPOSITIVO USB/ TARJETA SD

1. Conecte el dispositivo USB al puerto USB o inserte la tarjeta SD en la ranura de tarjetas de la unidad. (nota: Asegúrese de que el dispositivo USB o la tarjeta SD tengan el suficiente espacio para guardar las grabaciones).
2. Gire el selector de funciones (PHONO_AUX_BT_USB/SD) a la posición PHONO (o a la posición AUX o Bluetooth) e inicie el modo de reproducción.
3. Mantenga pulsado el botón **REC** hasta que escuche UN pitido, esto indica que se ha iniciado la grabación.
4. Mantenga pulsado el botón **REC** hasta que escuche DOS pitidos, esto indica que la grabación se ha detenido.

Nota:
- Se creará automáticamente una nueva carpeta en el USB o en la tarjeta SD para guardar sus grabaciones.
- Si el dispositivo USB o la tarjeta SD están conectados simultáneamente a la unidad, la grabación se guardará en el dispositivo USB.

5. Escuchar las grabaciones:
- Después de completar el proceso de grabación, gire el selector de funciones (PHONO_AUX_BT_USB/SD) a la posición USB/SD. Oirá la voz de indicación "modo USB" o "modo tarjeta SD". La unidad comenzará a reproducir las canciones de su dispositivo USB/tarjeta SD.
- Durante la reproducción, mantenga pulsado el botón **REC** para acceder al directorio de grabaciones para escucharlas. Pulse el botón |◀◀ o ▶▶| para seleccionar la grabación que desee del directorio.
- Cuando la grabación se está reproduciendo, realice de nuevo una pulsación larga del botón **REC** para salir de la carpeta de reproducciones. Continuará reproduciendo las canciones que se guardaron previamente en el dispositivo USB o tarjeta SD.

Eliminar grabaciones del dispositivo USB/ tarjeta SD:
Durante la reproducción de una grabación, mantenga pulsado el botón ▶|| **/DEL** hasta oír dos pitidos y la voz de indicación de que la grabación ha sido borrada.

USO DE CASCOS O AURICULARES (NO INCLUIDOS)

Tensión de salida máxima ≤ 150 mV
ADVERTENCIA SOBRE EL NIVEL DE VOLUMEN DE LOS CASCOS O DE LOS AURICULARES
Disminuya el volumen antes de conectar los cascos o auriculares y auméntelo a continuación en caso de que sea necesario. El uso prolongado de los auriculares (o de los cascos) a un volumen elevado puede dañar el sistema auditivo. Cuando se utilicen cascos o auriculares, la salida de audio de los altavoces queda automáticamente desactivada.
Atención: No utilice los cascos o auriculares a un volumen demasiado alto. Podría dañar su sistema auditivo.

Para evitar posibles daños en el oído, no escuche a un volumen elevado durante largos periodos.

USO DE LA TOMA DE SALIDA RCA

Conecte un extremo del cable de audio (cable no incluido) a la toma LINE OUT que hay en la parte posterior de la unidad, y el otro extremo del cable a la toma RCA IN o AUX IN de su otro equipo de audio.
1. Encienda su otro equipo de audio.
2. Seleccione el modo que prefiera (PHONO, Bluetooth, USB/ tarjetas SD o AUX IN) y comience la reproducción.

CÓMO SUSTITUIR LA AGUJA DEL TOCADISCOS

Retirar la aguja del cartucho
1. Alce el brazo fonocaptor.
Para desmontar la aguja usada, coloque un destornillador en la punta de la aguja y empuje hacia abajo como se muestra en la dirección "A".
2. Retire la aguja tirando de ella hacia delante y luego empujándola hacia abajo.

Instalación de la aguja nueva
1. Sujete la punta de la aguja e introdúzcala presionando como se muestra en la dirección "B".
2. Empuje la aguja hacia arriba como se muestra en la dirección "C" hasta que la aguja quede fijada en la posición de la punta.

Guide Pins(inside)

CONSEJOS PARA UN MEJOR USO DEL TOCADISCOS

1. Cuando abara o cierre la tapa del tocadiscos, hágalo con cuidado, agarrándola o por el centro o por los lados.
2. No toque la punta de la aguja con sus dedos; evite que la aguja salte sobre el plato del tocadiscos o el borde del disco.
3. Limpie con frecuencia la punta de la aguja con un cepillo suave, siguiendo un movimiento desde atrás hacia delante.
4. Si tuviera que usar un líquido limpiador de la aguja del tocadiscos, hágalo en pequeñas cantidades.
5. Limpie la tapa guardapolvos y el exterior del tocadiscos con un trapo suave. Use solo una pequeña cantidad de detergente no agresivo para limpiarlos. .
6. No aplique productos químicos abrasivos ni disolventes sobre ninguna de las partes del tocadiscos.

ESPECIFICACIONES

GENERAL
Energía: 100-240V CA ~ , 50/60Hz
Potencia de salida: DC 5V ⎓ 1000mA
Máxima potencia de salida: 2 x 1W RMS

BLUETOOTH
Versión Bluetooth: 5.0
Bluetooth: 2402-2480 MHz
Salida de corriente RF (radiofrecuencia): 2 dBm
Distancia de rendimiento: Hasta 10 m medidos en espacio abierto (la pared y las estructuras pueden afectar el rango del dispositivo)

El diseño y las especificaciones técnicas pueden modificarse sin notificación previa.

INSTRUCCIONES DE SEGURIDAD

CAUTION RISK OF ELECTRIC SHOCK DO NOT OPEN
ATENCIÓN: Para reducir el riesgo de descarga eléctrica, no desmonte el aparato. En el interior de este aparato no existe ninguna pieza que pueda ser reparada por el usuario. Para cualquier operación de mantenimiento y reparación, póngase en contacto con personal técnico cualificado.

El símbolo del rayo con una flecha dentro de un triángulo equilátero advierte al usuario de la presencia de voltaje peligroso en el interior del aparato.

El signo de exclamación dentro de un triángulo equilátero advierte al usuario de la presencia de importantes instrucciones de funcionamiento y mantenimiento en el manual que acompaña al producto.

ADVERTENCIA: PARA PREVENIR EL RIESGO DE INCENDIO O DE DESCARGA ELÉCTRICA, NO EXPONGA ESTE APARATO A LA LLUVIA O A LA HUMEDAD.

ADVERTENCIAS:
• Para garantizar una ventilación adecuada del aparato, no obstruya los orificios de ventilación.
• No coloque velas encendidas cerca o encima del aparato.
• Utilice este aparato en climas templados.
• No coloque el aparato en lugares expuestos a salpicaduras o goteos.
• Deje libre un espacio de, al menos, 5 cm alrededor del aparato para garantizar una ventilación adecuada.
• No coloque objetos que contengan líquidos, como jarrones, encima del aparato.
• La placa de identificación se encuentra en la parte posterior del aparato.
• Como resultado de fenómenos electroestáticos y/o eléctricos transitorios, pueden producirse fallos en el funcionamiento del aparato. En estos casos, el usuario debe reiniciar el aparato.
• El adaptador de red se utiliza para enchufar y desenchufar el aparato. El acceso al mismo debe permanecer despejado en todo momento. Para cortar por completo la alimentación del aparato, ha de desenchufar el adaptador de red de la toma de pared.
• No utilice nunca el adaptador si está dañado. Coloque el cable de alimentación de forma segura de manera que no pueda ser aplastado o dañado de otro modo. Si el cable está dañado, contacte con un servicio de reparación.
• Coloque el aparato sobre una superficie plana y estable.
• No utilice sus cascos o auriculares a un nivel de volumen demasiado elevado: corre el riesgo de perder capacidad auditiva.

Si desea deshacerse de este aparato, recuerde que ha de depositarlo en un lugar destinado al reciclado de electrodomésticos. Infórmese acerca del centro de reciclaje más cercano. Consulte a las autoridades locales o a su proveedor para obtener más información al respecto. (Directiva de Residuos de Aparatos Eléctricos y Electrónicos)

NEW ONE S.A.S
10, Rue de la Mission, 25480 Ecole Valentin, France

IT STEREO GIRADISCHI

POSIZIONE DEI COMANDI

1. Piatto
2. Perno centrale
3. Adattatore per 45 giri
4. Leva di sollevamento del braccio
5. **USB/SD/REC**: selezione della modalità USB e scheda SD; Registratore
6. Tasto ▶▶| (successivo)
7. Tasto ▶|| **/DEL**: riproduzione/pausa; Cancellazione
8. Tasto |◀◀ (precedente)
9. Selettore di velocita' del piatto (33/45/78)
10. Tasto funzione: selezione della modalità PHONO_AUX_BT_USB/SD
11. Interruttore di autospegnimento AUTO STOP (ON/OFF)
12. Ferma braccio
13. Interruttore di accensione ON/ OFF e regolatore del volume
14. Spia di accensione
15. Presa cuffie
16. Cartuccia completa con puntina
17. Altoparlanti
18. Chiavistello
19. Manico
20. USB port
21. slot per schede SD
22. Ingresso ausiliario (3.5MM)
23. Uscita per dispositivi esterni
24. Ingresso alimentazione DC 5V

ALIMENTAZIONE

Utilizzo dell'adattatore AC
Adattatore AC:
Uscita 100-240V ~ 50/60Hz
Ingresso 5V ⎓ , 1000mA

L'adattatore AC incluso può essere utilizzato con prese di alimentazione di tensione 100-240V ~ Collegare l'adattatore solo a prese di corrente con queste caratteristiche.

Attenzione:
* L'adattatore di rete fornito in dotazione è destinato esclusivamente all'uso con il presente apparecchio. Non utilizzatelo con altri apparecchi.
* Per non danneggiare il lettore, spegnete l'apparecchio prima di scollegare l'adattatore di rete.
* In caso di un prolungato periodo di non utilizzo, scollegate il cavo di alimentazione dalla presa.
* Posizionate l'apparecchio nei pressi della presa a muro e fate in modo che questa resti facilmente accessibile. In caso di malfunzionamento scollegate immediatamente l'apparecchio dalla presa a muro.
* L'adattatore di rete permette di scollegare l'apparecchio. Deve essere facilmente accessibile durante l'uso. Per mettere del tutto l'apparecchio fuori tensione, scollegatelo dall'alimentazione di rete.
* Non utilizzate mai un adattatore di rete danneggiato. Posizionate il cavo di alimentazione in modo sicuro e in modo che non venga calpestato o schiacciato. Se il cavo è danneggiato, rivolgetevi ad un servizio di assistenza.

ACCENSIONE / SPEGNIMENTO DELL'UNITÀ

1. Per accendere l'apparecchio, ruotare l'interruttore ON / OFF in senso orario fino a sentire un "clic" e regolare il volume come si desidera. l'indicatore POWER diventa ROSSO.
2. Quando si desidera spegnere l'unità, ruotare l'interruttore ON / OFF in senso antiorario fino a sentire il "clic". l'indicatore POWER diventa spegnerà.

ASCOLTA IN MODALITÀ PHONO

1. Con l'apparecchio acceso, ruota il tasto funzione (PHONO_AUX_BT_USB/SD) nella posizione PHONO.
2. Rimuovere la protezione dello stilo e rilasciare il braccio .
3. Posizionare un disco sul piatto girevole e selezionare la velocità desiderata (33/45/78) come mostrato sul disco.
NOTA: Per riprodurre singoli a 45 giri, posizionare l'adattatore 45 giri sul perno centrale. (l'adattatore per dischi a 45 giri RPM si trova nel suo alloggio, vicino al braccio di lettura)
4. Sollevare la leva di sollevamento per alzare il braccio e spostare delicatamente il braccio nella posizione desiderata sul disco, spingere verso il basso la leva di sollevamento, per avvicinare il braccio lentamente alla superficie del disco ed avviare la riproduzione.
5. Regolare il volume al livello desiderato.
6. Al termine dell'ascolto, solleva il braccetto ed appoggialo sul suo supporto.
7. Sostituisci il cappuccio della puntina e chiudi la sicura del braccetto.

Nota:
1. Se l'interruttore di autospegnimento AUTO ON/OFF è attivato, la riproduzione si arresta automaticamente al termine del disco (per alcuni dischi in vinile, l'autospegnimento potrebbe non funzionare). Se l'interruttore di autospegnimento è disattivato, la riproduzione non si fermerà automaticamente al termine del disco.
2. Alcuni giradischi presentano un'area di arresto automatico oltre il limite preimpostato che può causare l'arresto della riproduzione prima del termine dell'ultima traccia. Se ciò si verifica, scorrere l'interruttore di arresto automatico in posizione "OFF" per consentire la riproduzione completa del disco, senza però l'arresto automatico al termine. In tal caso, per arrestare il piatto sarà necessario sollevare e riporre manualmente il braccio di lettura e spegnere il giradischi.

IMPORTANTE:
Non ruotare o bloccare la roatazione del piatto del giradischi manualmente. Ruotare o scorrere il piatto del giradischi, senza fissare il braccio della puntina potrebbe danneggiare il braccio e la puntina.

FUNZIONALITÀ BLUETOOTH

Il marchio denominativo *Bluetooth*® e i relativi loghi sono marchi registrati di Bluetooth SIG, Inc., utilizzati da New One S.A.S su licenza. Altri marchi e nomi commerciali sono di proprietà dei rispettivi titolari.

Associazione di un dispositivo Bluetooth
1. Con l'apparecchio acceso, ruota il tasto funzione (PHONO_AUX_BT_USB/SD) in posizione BT, e si udrà il messaggio vocale "Modalità Bluetooth".
2. Attivare la funzione Bluetooth sul proprio dispositivo Bluetooth e selezionare "MT-103" dall'elenco dei dispositivi rilevati (consultare il manuale di istruzioni del dispositivo per informazioni dettagliate su come connettere il dispositivo). A connessione ultimata si udrà il messaggio vocale di conferma "Connesso".
3. Per disattivare la funzione Bluetooth, tieni premuto ▶|| **/DEL** fino ad udire il messaggio vocale "pronto all'abbinamento".
Nota: se si desidera connettere l'altoparlante Bluetooth a un altro dispositivo Bluetooth è necessario prima disconnettere il dispositivo corrente, quindi seguire i passaggi sopra indicati per stabilire una nuova connessione.

• Su alcuni dispositivi, come ad esempio computer, una volta associato il dispositivo è necessario selezionare l'unità dal menu Bluetooth, quindi selezionare l'opzione "Utilizza come dispositivo audio (stereo)" o similare.
• L'associazione rimane attiva quando l'unità e/o il dispositivo Bluetooth escono dal raggio d'azione del Bluetooth. Una connessione attiva viene ristabilita quando il dispositivo rientra nel raggio d'azione del Bluetooth.
• Una volta riaccesa, l'unità tenta in automatico di riconnettersi all'ultimo dispositivo Bluetooth associato.

Utilizzo di un dispositivo Bluetooth
1. Una volta associata l'unità a un dispositivo (vedi sezione precedente) l'audio del dispositivo Bluetooth viene riprodotto mediante l'altoparlante.
2. Premete il tasto ▶|| **/DEL** per avviare la riproduzione..
3. Premere il tasto ▶|| **/DEL** per sospendere la riproduzione. Premerlo di nuovo per riprendere la riproduzione.
4. Utilizzare i tasti |◀◀ / ▶▶| per selezionare la traccia desiderata.
5. Regolare il volume utilizzando i tasti volume. È possibile regolare il volume anche dal dispositivo a cui l'unità è associata.

Con la presente, NEW ONE S.A.S dichiara che «MUSE MT-103 DB / MT-103 GD» è conforme ai requisiti essenziali e alle altre disposizioni fondamentali della direttiva 2014/53/EU. La dichiarazione di conformità è consultabile alla pagina www.muse-europe.com.

COLLEGAMENTO SORGENTE AUSILIARIA

1. Collegare la sorgente ausiliaria (es.: lettore mp3) all'uscita AUX IN dell'unità (cavo non incluso).
2. Con l'apparecchio acceso, ruota il tasto funzione (PHONO_AUX_BT_USB/SD) in posizione AUX.
3. Utilizzando dispositivi audio esterni, il suono verrà riprodotto automaticamente sul dispositivo.
4. Regolare il volume al livello desiderato.
5. Scollegare il dispositivo esterno dall'ingresso AUX IN per interrompere la riproduzione.

RIPRODUZIONE DI UN DISPOSITIVO USB/ SCHEDE SD

1. Collegare un dispositivo USB/ schede SD contenente file MP3 o un lettore MP3 alla porta USB/slot per schede SD.
2. Con l'apparecchio acceso, ruota il tasto funzione (PHONO_AUX_BT_USB/SD) nella posizione USB/SD, e si udrà il messaggio vocale "modalità USB" o "modalità SD", rispettivamente. L'apparecchio inizierà la riproduzione dei brani.
3. Premi |◀◀ / ▶▶| per selezionare il brano desiderato nella scheda USB/SD, i brani registrati conservati nella memoria USB/SD possono essere altresì selezionati.
4. Regolare il volume al livello desiderato.
5. Premere ▶▶| per riprodurre lil brano successivo o premere ripetutamente per scorrere ai brani successivi. Premere |◀◀ per riprendere la riproduzione dall'inizio, o premere ripetutamente per riprodurre un brano precedente.
6. Premere ▶|| **/DEL** per mettere in pausa la riproduzione USB/ schede SD, Premerlo di nuovo per riprendere la riproduzione

Nota:
- Se il dispositivo USB e la scheda SD sono collegati contemporaneamente all'unità, l'unità riprodurrà prima il dispositivo USB, se si desidera passare alla funzione SD, premere il tasto **USD/SD**. E si udrà il messaggio vocale "Modalità Scheda SD".
- Nella modalità di riproduzione da memoria USB o scheda SD, se desideri ascoltare una registrazione, tieni premuto il tasto **REC** per accedere alla cartella delle registrazioni, premi uno dei tasti |◀◀ e ▶▶| per selezionare la registrazione desiderata.

Rimuovere il dispositivo USB/ schede SD
Per evitare di danneggiare il dispositivo USB/ schede SD ed il sistema, assicurarsi di interrompere la riproduzione e spegnere l'unità prima di rimuovere il dispositivo.

Nota:
* Esistono in commercio molti modelli di periferiche USB/ schede SD. Non possiamo garantire che il presente apparecchio supporti tutti i modelli. Qualora una periferica USB/ schede SD non sia supportata, provate con un'altra.
* L'apparecchio potrebbe non essere compatibile con alcuni file multimediali memorizzati sulla periferica USB/ schede SD, poiché tali dispositivi richiedono particolari procedure di riproduzione non sempre compatibili con quelle dell'apparecchio.

REGISTRAZIONI DA PHONO, AUX, BLUETOOTH A MEMORIA USB/SD

1. Collega il dispositivo USB alla porta USB o inserisci la scheda SD nell'apposita porta. (Nota: assicurati che il dispositivo USB o la scheda SD dispongano di memoria sufficiente per salvare le registrazioni.)
2. Ruota il tasto funzione (PHONO_AUX_BT_USB/SD) nella posizione PHONO (o AUX, o Bluetooth) e avvia la modalità di riproduzione.
3. Tieni premuto il tasto **REC** fino ad udire UN segnale acustico, che segnalerà l'inizio della registrazione.
4. Tieni premuto il tasto **REC** fino ad udire DUE segnali acustici, che segnaleranno la fine della registrazione.

Nota:
- Per salvare le registrazioni, verrà creata automaticamente una nuova cartella nel dispositivo USB o SD.
- Se il dispositivo USB e la scheda SD sono collegati contemporaneamente all'unità, la registrazione sarà salvata sul dispositivo USB.

5. Per ascoltare le tue registrazioni:
- Al termine della registrazione, ruota il tasto funzione (PHONO_AUX_BT_USB/SD) nella posizione USB/SD. Si udrà il messaggio "Modalità USB" o "Modalità Scheda SD". L'apparecchio inizierà a riprodurre i brani dalla scheda USB/SD.
- Nella modalità di riproduzione, tieni premuto il tasto **REC** per accedere alla cartella delle registrazioni per poterle ascoltare. Premi il tasto |◀◀ o ▶▶| per selezionare la registrazione desiderata nella cartella.
- Durante l'ascolto della registrazione, tieni premuto il tasto **REC** per uscire dalla cartella di registrazione. L'apparecchio continuerà a riprodurre i brani precedentemente memorizzati nel dispositivo USB o nella scheda SD.

Cancellare le registrazioni dalle memorie USB/SD:
Durante l'ascolto della registrazione, tieni premuto il tasto ▶|| **/DEL** fino a quando non senti DUE segnali acustici, che confermano la cancellazione della registrazione.

COLLEGAMENTO DI CUFFIE O AURICOLARI (NON FORNITE IN DOTAZIONE)

Tensione massima di uscita ≤ 150 mV
AVVERTENZA SUL VOLUME DELLE CUFFIE
Diminuite il volume prima di collegare le cuffie e aumentatelo successivamente se necessario. L'uso prolungato delle cuffie ad alto volume può danneggiare l'udito. Se le cuffie / auricolari sono collegati all'apparecchio, gli altoparlanti del lettore si disattivano automaticamente.
Attenzione: evitate di utilizzare l'apparecchio ad un volume troppo elevato per non danneggiare il vostro udito.

Per prevenire possibili danni all'apparato uditivo, non ascoltare la radio con il volume alto per un lungo periodo.

UTILIZZO DELL'USCITA RCA

Collega un capo del cavo audio (non incluso) all'uscita LINE OUT nel retro dell'apparecchio e l'altro capo all'uscita RCA IN o AUX IN del dispositivo audio esterno.
1. Accendere il disposito audio esterno.
2. Selezionare la modalità deisderata (PHONO, Bluetooth, USB/ schede SD, AUX IN) e avviare la riproduzione.

COME SOSTITUIRE LA PUNTINA DEL GIRADISCHI

Rimozione della puntina dalla testina
1. Sollevare il braccio di lettura.
Per rimuovere la puntina usurata collocare un cacciavite sul bordo superiore della puntina e spingere verso il basso, come indicato in figura "A".
2. Sfilare la puntina trascinandola verso il basso nella propria direzione.

Posizionamento della puntina
1. Afferrare il bordo superiore della puntina e inserire la puntina scorrendola, come indicato in figura "B".
2. Spingere la puntina verso l'alto, come indicato in figura "C", fino a quando non scatta in posizione.

Guide Pins(inside)

CONSIGLI PER UN MIGLIORE FUNZIONAMENTO DEL GIRADISCHI

1. Aprire il coperchio del giradischi con cautela afferrandolo al centro o da entrambi i lati.
2. Non toccare la punta della puntina di lettura con le mani; evitare di far urtare la puntina sul piatto o su qualsiasi altra superficie dura dell'apparecchio.
3. Pulire spesso la puntina con un pennellino morbido con un movimento dall'interno verso l'esterno.
4. Utilizzare le soluzioni per la pulizia della puntina con moderazione.
5. Pulire con cautela il coperchio ed il piatto utilizzando un panno morbido. Utilizzare detergenti non aggressivi e non sgrassanti.
6. Non utilizzare solventi o detergenti aggressivi per pulire il giradischi.

SPECIFICHE

GENERALI
Alimentazione: 100-240V CA ~ , 50/60Hz
Uscita: DC 5V ⎓ 1000mA
Potenza massima in uscita: 2 x 1W RMS

BLUETOOTH
Versione del Bluetooth: 5.0
Bluetooth: 2402-2480 MHz
Potenza RF (radiofrequenza) irradiata: 2 dBm
Raggio d'azione: fino a 10 metri in spazi aperti (pareti e altre strutture possono influire sul raggio d'azione del dispositivo).

Ci riserviamo il diritto di modificare il modello e le specifiche tecniche senza obbligo di preavviso.

AVVERTENZE DI SICUREZZA

CAUTION RISK OF ELECTRIC SHOCK DO NOT OPEN
ATTENZIONE: Per ridurre il rischio di scossa elettrica, non smontate l'apparecchio. Questo apparecchio non contiene pezzi riparabili dall'utente. Per ogni riparazione rivolgetevi esclusivamente a tecnici qualificati.

Il simbolo del fulmine con una freccia all'estremità all'interno di un triangolo equilatero avverte l'utente della presenza di una "tensione pericolosa" nell'apparecchio.

Il punto esclamativo inscritto nel triangolo equilatero indica all'utente che nel manuale di istruzioni si trovano importanti avvertenze per l'uso e la manutenzione dell'apparecchio.

AVVERTENZA: PER EVITARE IL RISCHIO DI INCENDIO O SCOSSA ELETTRICA, NON ESPONETE L'APPARECCHIO ALLA PIOGGIA O ALL'UMIDITÀ.

AVVERTENZA:
• Garantite sempre la corretta ventilazione dell'apparecchio e non ostruite le aperture di ventilazione.
• Non mettete delle candele vicino o sopra l'apparecchio.
• Utilizzate l'apparecchio in ambienti temperati. • Non esponete l'apparecchio agli schizzi di liquidi.
• Lasciate uno spazio libero di 5 cm da ogni lato per garantire una ventilazione sufficiente.
• Non collocate contenitori di sostanze liquide, come vasi, sopra l'apparecchio.
• La targhetta informativa si trova sul retro dell'apparecchio.
• Abbiate cura di rispettare l'ambiente quando gettate le pile.
• Non gettate le pile nel fuoco!
• Non esponete le pile ad un calore eccessivo, come raggi solari, fuoco o fonti di calore analoghe.
• Per effetto di fenomeni transitori elettrostatici e/o elettrici, è possibile che il prodotto non funzioni correttamente. In tal caso è opportuno reinizializzare l'apparecchio.
• L'alimentatore di rete permette di scollegare l'apparecchio. Deve essere facilmente accessibile durante l'uso. Per mettere del tutto l'apparecchio fuori tensione, scollegatelo dall'alimentazione di rete.
• Non utilizzate mai un adattatore di rete rovinato. Posizionate il cavo di alimentazione in modo sicuro e in modo tale che non venga calpestato o schiacciato. Se il cavo è danneggiato, rivolgetevi ad un servizio di assistenza.
• Non utilizzate le cuffie/auricolari ad un volume troppo elevato, per evitare ogni rischio di danno al sistema uditivo.

Se in futuro si desidera gettare l'apparecchio, ricordare che le apparecchiature elettroniche non devono essere smaltite insieme ai rifiuti domestici. Informarsi su quale sia il centro di riciclaggio più vicino. Per ulteriori dettagli, rivolgersi alle autorità locali o al proprio rivenditore (direttiva sui rifiuti delle apparecchiature elettriche ed elettroniche).

NEW ONE S.A.S
10, Rue de la Mission, 25480 Ecole Valentin, France

NL STEREO DRAAITAFELSYSTEEM

BESCHRIJVING VAN HET TOESTEL

1. Draaiplateau
2. Spindel
3. 45 TPM -adapter
4. Lifthendel
5. **USB/SD/REC**: om de USB- en SD-kaartmodus te selecteren; Opnemen
6. ▶▶| (Volgende & vooruitspoelen)
7. ▶|| **/DEL**: Afspelen / pauze; delete
8. |◀◀ (Vorige & terugspoelen)
9. Snelheidsschakelaar (33/45/78)
10. Functieschakelaar: om de PHONO_AUX_BT_USB/SD -modus te selecteren.
11. AUTO STOP-schakelaar (aan/uit)
12. Toonarmsteun
13. AAN/UIT-knop en volumeregeling
14. POWER-Indicator
15. Aansluiting hoofdtelefoon
16. Cartridge met naald
17. Luidspreker
18. Vergrendeling
19. Draagbeugel
20. USB-poort
21. SD-kaartslot
22. AUX IN-aansluiting (3.5mm)
23. Uitgang voor extern apparaat
24. Ingang voor DC 5V (voeding)

VOEDING

Gebruik van de netstroomadapter
Netstroomadapter:
Invoer 100-240V ~ 50/60Hz
Uitgang: 5V ⎓ , 1000mA

De netstroomadapter gebruikt een netstroom van AC 100V-240V ~ . De meegeleverde netstroomadapter mag nooit gebruikt worden op een ander type voeding.

OPGEPAST:
* De meegeleverde netstroomadapter mag uitsluitend met dit toestel gebruikt worden. Gebruik hem niet met een ander toestel.
* Deactiveer het toestel vooraleer u de stekker uit het stopcontact trekt, om beschadiging van het toestel te vermijden.
* Als het toestel lange tijd niet gebruikt wordt, trek de stekker van de netstroomadapter dan uit het stopcontact.
* Plaats uw toestel dicht bij een stopcontact en zorg ervoor dat het stopcontact makkelijk bereikbaar blijft. Van zodra u een functiestoornis vaststelt, dient u de stekker van het toestel uit het stopcontact te trekken.
* De netstroomadapter maakt het mogelijk om de stroomvoorziening naar het toestel te onderbeken. Zorg ervoor dat deze altijd makkelijk bereikbaar blijft tijdens het gebruik. Om de voeding van het toestel volledig te onderbreken, dient u de stekker van de netstroomadapter uit het stopcontact te trekken.
* Gebruik nooit een beschadigde netstroomadapter. Zorg ervoor dat de voedingskabel niet vertrappeld of verpletterd wordt. Indien de voedingskabel beschadigd is, neem dan contact op een gekwalificeerde technieker.

HET APPARAAT AAN-/UITZETTEN

1. Draai de aan/uit-knop met de klok mee tot u een "klik" hoort om het apparaat in te schakelen en stel het volume laag in. de POWER-indicator naar rood.
2. Als u klaar bent met het gebruik van de draaitafel, schakel het apparaat dan uit door de aan/uit-knop tegen de klok in te draaien tot u een "klik" hoort. de POWER-indicator uit.

EEN PLAAT BELUISTEREN

1. Schakel het apparaat in en draai de functieschakelaar (PHONO_AUX_BT_USB/SD) naar de stand PHONO.
2. Haal de naaldbeschermer van de naald en ontgrendel de toonarmsteun.
3. Plaats een plaat op het draaiplateau en selecteer de gewenste snelheid (33/45/78) op basis van de plaat.
OPMERKING: Als u 45TMP singles afspeelt, plaats de 45 TPM-adapter dan op de spindel in het midden. (45TPM-adapter zit op de houder in de buurt van de toonarm).
4. Druk de lifthendel omhoog om de toonarm op te tillen en verplaats de toonarm voorzichtig naar de gewenste positie op de plaat, Druk de lifthendel omlaag om de toonarm langzaam te laten zakken op de plaat en het afspelen te starten.
5. Stel het volume naar wens in.
6. Til de toonarm op en plaats deze op de steun wanneer het afspelen is voltooid.
7. Plaats de naaldbeschermer op de naald en sluit de toonarmvergrendeling.

Opmerking
1. Als de AUTO STOP-schakelaar is ingeschakeld, dan zal de plaat automatisch stoppen als het afspelen is voltooid (voor sommige grammofoonplaten zal het afspelen niet stoppen als het einde niet wordt bereikt.). Als de AUTO STOP-schakelaar is uitgeschakeld, dan zal de plaat NIET automatisch stoppen als het afspelen is voltooid.
2. Bij bepaalde soorten platen kan het automatisch stopbereik buiten de voorgeprogrammeerde limiet liggen, waardoor het afspelen mogelijk stopt voordat de laatste track is beëindigd. Als dit het geval is, zet de AUTO-STOP-schakelaar dan in de stand "OFF". Dit zorgt ervoor dat de plaat tot het einde zal worden afgespeeld, maar het afspelen zal nu niet automatisch stoppen. U moet de toonarm handmatig optillen en terugplaatsen op de steun en het apparaat daarna uitschakelen om ervoor te zorgen dat de draaitafel stopt met draaien.

BELANGRIJK:
Draai of stop het draaiplateau van de draaitafel niet handmatig. Het bewegen of stoppen van het draaiplateau zonder de toonarmklem vast te zetten kan leiden tot schade aan de toonarm of de naald.

BLUETOOTH-FUNCTIE

De *Bluetooth*® markering en de logo's zijn geregistreerde handelsmerken die eigendom zijn van Bluetooth SIG, Inc. en het gebruik van deze markeringen door New One S.A.S is onder licentie. Andere handelsmerken en handelsnemen zijn van hun respectieve eigenaars.

Een Bluetooth-apparaat koppelen
1. Schakel het apparaat in en draai de functieschakelaar (PHONO_AUX_BT_USB/SD) naar de stand BT. U hoort nu de gesproken melding 'Bluetooth mode'.
2. Schakel Bluetooth in op het Bluetooth-apparaat en selecteer "MT-103" uit de lijst met apparaten. (Kijk in de handleiding van het apparaat waarmee u verbinding wilt maken voor gedetailleerde instructies.) U hoort de gesproken melding" Connected" (verbonden) wanneer het koppelen is geslaagd.
3. Druk lang op ▶|| **/DEL** om de verbinding van de Bluetooth-functie te verbreken. U hoort de gesproken melding "ready for paring" (klaar om te koppelen).
Tip: Als u uw Bluetooth-luidspreker wilt verbinden met een andere Bluetooth-audioapparaat, dan moet u de verbinding met het huidige apparaat verbreken en de bovenstaande stappen volgen om een nieuwe verbinding op te zetten.

• Op bepaalde apparaten, zoals computers, moet u, zodra er is gekoppeld, het apparaat selecteren in het Bluetooth-menu en de optie "Gebruik als audioapparaat (stereo)" (of een soortgelijke optie) gebruiken.
• De verbinding blijft intact wanneer de luidspreker en/of uw Bluetooth-apparaat buiten het communicatiebereik wordt verplaatst. Er wordt opnieuw een actieve verbinding gemaakt wanneer uw Bluetooth-apparaat terugkeert binnen het bereik.
• Als het apparaat weer wordt ingeschakeld, dan zal het automatisch proberen opnieuw verbinding te maken met het Bluetooth-apparaat waarmee het laatst werd gekoppeld.

Een Bluetooth-apparaat gebruiken
1. Als u verbinding heeft gemaakt met een apparaat (zie voorgaande paragraaf), gebruik dan de bediening op uw Bluetooth-apparaat en wanneer het afspelen wordt gestart, dan zal het geluid uit de luidsprekers van de MT-103 klinken.
2. Druk op ▶|| **/DEL** om het afspelen te starten.
3. Druk op ▶|| **/DEL** om het afspelen te pauzeren. Druk nogmaals om het afspelen te hervatten.
4. Selecteer de gewenste track met |◀◀ / ▶▶| .
5. Stel het volume in met behulp van. U kunt het volume ook instellen op het apparaat dat is verbonden met de luidspreker.

Hierbij verklaart NEW ONE S.A.S dat deze "MUSE MT-103 DB / MT-103 GD" voldoet aan de essentiële eisen en andere relevante bepalingen uit richtlijn 2014/53/EU. De verklaring van conformiteit kan worden geraadpleegd op www.muse-europe.com.

DE AUX IN-MODUS GEBRUIKEN

1. Steek een uiteinde van de kabel (niet meegeleverd) in de AUX IN-aansluiting van het apparaat.
2. Schakel het apparaat in en draai de functieschakelaar (PHONO_AUX_BT_USB/SD) naar de stand AUX,
3. Gebruik uw extern audioapparaat zoals u dat normaal ook zou doen; het geluid wordt automatisch afgespeeld door de luidsprekers van de apparaat.
4. Stel het volume naar wens in.
5. Koppel de externe apparatuur los van de hulpingang om het afspelen te beëindigen.

LUISTEREN NAAR USB-APPARAAT/ SD-KAART

1. Sluit een USB-stick/SD-kaart met MP3's of een MP3-speler aan op de USB-poort/ SD-kaartslot.
2. Schakel het apparaat in en draai de functieschakelaar (PHONO_AUX_BT_USB/SD) naar de stand USB/SD. U hoort nu de gesproken melding 'USB mode' of 'SD card mode' en het apparaat start met het afspelen van de nummers.
3. Druk op |◀◀ / ▶▶| om het gewenste nummer op de USB/SD-kaart te selecteren. Er kunnen ook opnames die zijn opgeslagen op de USB/SD-kaart worden geselecteerd.
4. Stel het volume naar wens in.
5. Druk eenmaal op de toets ▶▶| om naarde volgende track te gaan of druk meermaals om verschillende tracks verder te gaan; Drukeenmaal op de toets |◀◀ om terug te keren naar het begin van de huidige track of drukmeermaals om terug te keren naar de vorige tracks.
6. Druk op ▶|| **/DEL** aan op de USB/ SD-kaart afspelen te onderbreken, Druk nogmaals om het afspelen te hervatten.

Opmerking:
- Als het USB-apparaat en de SD-kaart tegelijkertijd zijn aangesloten op het apparaat, apparaat speelt eerst het USB-apparaat af. Als u de SD-functie wilt wijzigen, drukt u op de knop **USD/SD**. U hoort nu de gesproken melding 'SD card mode'.
- Als u tijdens het afspelen in de USB/SD-kaartmodus naar uw eigen opname wilt luisteren, drukt u lang op **REC**. Het apparaat opent de opnamemap, druk op |◀◀ of ▶▶| om de gewenste opname te selecteren.

Het USB-apparaat verwijderen/ SD-kaart
Zorg ervoor dat u het afspelen stopt en het apparaat uitschakelt voordat u het USB-apparaat/ SD-kaart verwijdert om te voorkomen dat u de USB-poort/SD-kaart of het systeem beschadigd.

Opmerking
* Er bestaan tal van modellen van USB-sleutels/ SD-kaart. We kunnen niet garanderen dat het toestel alle modellen ondersteunt. Als uw USB-sleutel/ SD-kaart niet ondersteund wordt, probeer dan een ander model.
* Het is mogelijk dat bepaalde bestanden die opgeslagen zijn op de het USB-apparaat/SD-kaart niet kunnen gelezen worden omdat deze speciale afspeelprocedures vereisen die niet compatibel zijn met dit toestel.

OPNEMEN VAN PHONO, AUX, BLUETOOTH NAAR USB/ SD-KAART

1. Sluit het USB-apparaat aan op de USB-poort of steek de SD-kaart in de kaartsleuf op het apparaat.
2. Draai de functieschakelaar (PHONO_AUX_BT_USB/SD) naar de stand PHONO (of AUX of Bluetooth) en start het afspelen in de gekozen modus.
3. Druk lang op **REC** totdat u ÉÉN pieptoon hoort. Dit geeft aan dat de opname is gestart.
4. Druk lang op **REC** totdat u TWEE pieptonen hoort. Dit geeft aan dat de opname is gestopt.

Opmerking:
- Er wordt automatisch een nieuwe map aangemaakt op het USB-apparaat of de SD-kaart om uw opnamen op te slaan.
- Als het USB-apparaat en de SD-kaart tegelijkertijd zijn aangesloten op het apparaat, dan wordt de opname opgeslagen op het USB-apparaat.

5. Uw opnamen beluisteren:
- Nadat de opnameprocedure is voltooid, draait u de functieschakelaar (PHONO_AUX_BT_USB/SD) naar de stand USB/SD. U hoort nu de gesproken melding 'USB mode' of 'SD card mode'. Het apparaat start het afspelen van nummers op de USB/SD-kaart.
- Druk in de afspeelmodus lang op **REC** om de opnamemap te openen en uw eigen opnamen te beluisteren. Druk op |◀◀ of ▶▶| om de gewenste opname te selecteren in de opnamemap.
- Druk tijdens het afspelen van een opname nogmaals lang op **REC** om de map met opnamen te verlaten. Het apparaat gaat nu door met het afspelen van nummers die eerder zijn opgeslagen op het USB-apparaat of de SD-kaart.

Een opname verwijderen van de USB/ SD-kaart:
Druk tijdens het afspelen van de opname lang op ▶|| **/DEL** totdat u TWEE pieptonen hoort. Dit geeft aan dat de opname is verwijderd.

GEBRUIK VAN EEN HOOFDTELEFOON (NIET MEEGELEVERD)

Maximaal vermogen ≤ 150 mV:
WAARSCHUWING MET BETREKKING TOT HET VOLUME VAN DE HOOFDTELEFOON
Verminder het geluidsvolume vooraleer u een hoofdtelefoon aansluit. Vervolgens kan u het geluid naar wens luider zetten. Langdurig luisteren naar het toestel op hoog volume kan het oor van de gebruiker beschadigen. Het geluid wordt niet langer door de luidsprekers gestuurd, van zodra u een hoofdtelefoon aansluit.
OPGEPAST: vermijd het luisteren naar het toestel op hoge volumes die het oor van de gebruiker kunnen beschadigen.

Luister niet voor lange perioden op hoog volume om mogelijke gehoorschade te voorkomen.

DE RCA-UITGANG GEBRUIKEN

Sluit een uiteinde van de kabel (kabel niet meegeleverd) aan op de LINE OUT-aansluiting op de achterkant van de draaitafel. Sluit het andere uiteinde aan op de RCA-INGANG of de AUX-INGANG van uw audioapparatuur.
1. Schakel uw audioapparatuur in.
2. Selecteer de gewenste modus (PHONO, Bluetooth, USB/ SD card, AUX IN) en start het afspelen.

DE DRAAITAFELNAALD VERVANGEN

Verwijder de naald van de cartridge
1. Til de toonarm op.
Als u de oude naald wilt vervangen, plaats dan een schroevendraaier op de punt van de naald en druk de schroevendraaier omlaag richting "A", zoals getoond in de afbeelding.
2. Verwijder de naald door de naald naar voren te trekken en omlaag te drukken.

De naald installeren
1. Houd de punt van de naald vast en plaats de naald door deze in richting "B" te drukken, zoals getoond in de afbeelding.
2. Druk de naald omhoog in richting "C" tot de naald op zijn plaats is vastgezet.

Guide Pins(inside)

TIPS VOOR BETERE DRAAITAFELPRESTATIES

1. Als u de stofkap van de draaitafel opent of sluit, doe dit dan voorzichtig en pak de kap vast in het midden of aan beide zijkanten.
2. Raak de punt van de naald niet aan met uw vingers en stoot de naald niet tegen het draaiplateau of de rand van de plaat.
3. Reinig de punt van de naald regelmatig met een zachte borstel in een beweging van "achter-naar-voren".
4. Als u gebruik moet maken van een naaldreinigingsvloeistof, gebruik deze dan spaarzaam.
5. Veeg de stofkap en de behuizing van de draaitafel voorzichtig af met een zachte doek. Gebruik slechts een kleine hoeveelheid mild reinigingsmiddel om de draaitafel en stofkap te reinigen.
6. Gebruik nooit agressieve chemicaliën of oplosmiddel op de verschillende delen van het draaitafelsysteem.

SPECIFICATIES

ALGEMEEN
Stroom: 100-240V AC ~ , 50/60Hz
Vermogen: DC 5V ⎓ 1000mA
Max. vermogen: 2 x 1W RMS

BLUETOOTH
Bluetooth-versie: 5.0
Bluetooth: 2402-2480 MHz
RF-vermogen (radiofrequentievermogen): 2 dBm
Werkafstand: Tot 10 meter gemeten in een open ruimte (muren en bouwwerken kunnen invloed hebben op het bereik van de luidspreker)

Het model en de technische specificaties kunnen gewijzigd worden zonder voorafgaande kennisgeving.

VEILIGHEIDSWAARSCHUWINGEN

CAUTION RISK OF ELECTRIC SHOCK DO NOT OPEN
OPGEPAST: Om het risico op elektrische schokken te vermijden, mag u het toestel niet demonteren. Het toestel bevat geen enkel onderdeel dat door de gebruiker zelf kan gerepareerd worden. Contacteer altijd een gekwalificeerde technieker indien een reparatie nodig is.

Het symbool van een zwarte driehoek met daarin een witte bliksemschicht eindigend in een driehoek, waarschuwt de gebruiker dat er een gevaarlijke spanning aanwezig is in het toestel.

Het bovenstaande symbool (zwarte driehoek met daarin een wit uitroepingsteken) waarschuwt de gebruiker dat er belangrijke gebruiksaanwijzingen in verband met het gebruik en het onderhoud ter beschikking zijn in de bijgeleverde handleiding.

WAARSCHUWING STEL HET TOESTEL NIET BLOOT AAN VOCHT OF REGEN OM HET RISICO OP BRAND OF ELEKTRISCHE SCHOKKEN TE VERMIJDEN.

WAARSCHUWING:
• Zorg voor voldoende ventilatie en bedek de ventilatie-openingen van het toestel niet.
• Plaats geen kaars op of in de buurt van het toestel.
• Gebruik dit toestel in gematigde klimaten.
• Zorg ervoor dat uw toestel niet wordt blootgesteld aan spatten.
• Voorzie een ruimte van 5 cm minimum rondom het toestel om optimale ventilatie te verzekeren.
• Plaats geen met vloeistof gevulde recipiënt, zoals een vaas, op het toestel.
• Het kenmerkenplaatje bevindt zich aan de achterkant van het toestel.
• Houd rekening met het respect voor het milieu als u de gebruikte batterijen wegwerpt.
• Gooi de batterijen niet in het vuur !
• Stel de batterijen niet bloot aan overmatige hitte zoals zonnestralen, vuur of andere gelijkaardige warmtebronnen.
• Door elektrostatische elektriciteit kan het toestel slecht werken en is het mogelijk dat u het moet heropstarten.
• De netstroomadapter maakt het mogelijk om de stroomvoorziening naar het toestel te onderbeken. Zorg ervoor dat deze altijd makkelijk bereikbaar blijft tijdens het gebruik. Om de voeding van het toestel volledig te onderbreken, dient u de stekker van de netstroomadapter uit het stopcontact te trekken.
• Gebruik nooit een beschadigde netstroomadapter. Zorg ervoor dat de voedingskabel niet vertrappeld of verpletterd wordt. Indien de voedingskabel beschadigd is, neem dan contact op een gekwalificeerde technieker.
• Gebruik uw hoofdtelefoon niet met een te hoog volume om risico op gehoorsverlies te vermijden.

Indien u dit toestel in de toekomst wilt weggooien, denk er dan aan om het te recycleren via een inzamelpunt voor elektrische huishoudapparaten. Informeer naar het dichtstbijzijnde recyclagecentrum. Voor meer informatie wendt u zich tot de lokale overheden of uw verdeler (richtlijn met betrekking tot Afval afkomstig van elektrische en elektronische apparaten).

NEW ONE S.A.S
10, Rue de la Mission, 25480 Ecole Valentin, France

MT-103DB/IB/V0(A)